OM-C0595E 002

NSK

OPERATION MANUAL

Ti-Max Z-S45L S-Max S20
Ti-Max X-S20L S-Max S20M
Ti-Max X-S20M L Ti-Max X-S65L
Ti-Max X-S25L Ti-Max X-S93L
Ti-Max nanoSG20L S-Max S20

CE 0197

MADE IN JAPAN

Download operation manuals

www.nsk-dental.com/support/userguide.html

NAKANISHI INC. www.nsk-dental.com
700 Shimohinata, Kanuma, Tochigi 322-8666, Japan

NSK Europe GmbH EC REP
Elly-Beinhorn-Str. 8, 65760 Eschborn, Germany

EN

WARNING

- User: Qualified professionals (dentist, oral surgeon) • Intended purpose: This medical device is only intended for oral surgery. The device is powered by an electronic micromotor for use in oral surgery. nanoSG20LS / X-SG20L / X-SG20ML / SG20 / SG20M: The device is intended for transmitting rotation of the power source at the direct drive ratio or at a different gear ratio, thereby running the instrument such as a surgical bur or a surgical drill to cut teeth or maxillary/mandibular bones during oral surgery. Z-SG45L / Z-SG45 / X-SG25L / X-SG93L / X-SG93: The device is intended for transmitting rotation of the power source at the direct drive ratio or at a different gear ratio, thereby running the instrument such as a surgical bur or a surgical drill to cut maxillary/mandibular bones during oral surgery. X-SG65L / X-SG65: The device is intended for transmitting rotation of the power source at the direct drive ratio or at a different gear ratio, thereby running the instrument such as a surgical bur or a surgical drill to cut maxillary/mandibular bones during oral surgery. • Patient population : Any patient (except babies). The user's discretion is required prior to use.

CAUTION

- Depressing the Push Button while the handpiece is in rotation may lead to overheating, causing burn injuries or product failure. Avoid the push button to contact with any oral tissue. • Supply coolant water through the spray nozzle while using the handpiece. Other water supply methods than recommended may lead to overheating causing burn injuries, or product failure. • Keep any debris or other foreign materials away from inside the gear or the handpiece. Foreign materials remaining inside may lead to overheating, causing burn injuries or other accidents. • Ball bearings, in time, will become worn and will require replacement. Be sure to inspect the handpiece before use. If abnormal vibration or noise are found, the bearings or other internal parts may require replacement. Damaged parts may lead to handpiece overheating causing burn injuries. If overheating is suspected, stop using the handpiece immediately and contact your Authorized NSK Dealer.

CAUTION

- When operating the product always consider the safety of the patient. • Users are responsible for the operational control, maintenance and continual inspection of this product. • Do not disassemble or alter the handpiece and cartridge, etc. except as recommended by NSK in this Operation Manual. • Should the handpiece function abnormally during use, stop using the handpiece immediately and contact your Authorized NSK Dealer. • The product is delivered in a non-sterile condition. Be sure to sterilize the product and the bur/drill prior to use. • Follow the specifications described in this operation manual as to the bur/drill to be used, etc. to prevent accidental release or breakage of the bur/drill during rotation. • Perform regular function and maintenance checks. • To avoid clinical disorder from a malfunction, the product should be used on hand in case of a breakdown. • Operating the handpiece in combination with other equipment or dental units which correspond to the standard IEC 60601-1 (EN 60601-1) and IEC 60601-1-2 (EN 60601-1-2). • Contact your Authorized NSK Dealer if repairs are necessary. • Report all serious events related to the product immediately to the manufacturer and the responsible national authority. • Do not exceed the Max. Rotation Speed (Motor) shown in the specifications in this operation manual. • Do not apply excess pressure to the bur/drill as it may break or bend and become difficult to remove. • Always follow the instructions provided by the bur/drill manufacturer regarding the bur/drill usage and rotation speed, etc. Z-SG45L / Z-SG45 / X-SG93L / X-SG93 : • Do not use a surgical bur with its maximum length of 25mm or longer. Using such bur with this handpiece may lead to premature abrasion of the bearings. In addition, sudden release, bend or breakage of the bur may occur. Z-SG45L / Z-SG45 : • When using a bur with a length of 20-25mm, the working diameter must be within the value specified as below. Diamond Bur : ø2mm or less, Carbide Bur : ø1mm or less. Be careful of overheating when using some types of carbide bur, as the coolant water can not reach the bur tip because of the shape of the tip. X-SG65L / X-SG65 : • If the chuck is left closed for an extended period without a bur inserted, it could become difficult to insert the bur. • Be sure to insert the Bur Stopper, if the chuck before inserting a CA bur. Once trapped in the chuck without the Bur Stopper, the bur will be difficult to remove. • Do not use a HP bur in combination with the Bur Stopper as the bur will not be fully secured and may disengage from the chuck, causing an injury. • Do not use Short Shank CA burs as the bur will not be fully secured and may disengage from the chuck, causing an injury. • Use only genuine NSK Surgiline Units such as NSK Surgiline Pro. Using this product with other surgical units may damage the handpiece or bone. SG20 / SG20M: • The handpiece is designed for connection to a NSK Non-optic motor or to a motor with a stopper pin. Connection to any other type of motor cannot lock the handpiece.

DE

WARNING

- Benutzer: Qualifizierte Fachpersonal (Zahnarzt, Kieferchirurg) • Verwendungszweck: Dieses medizinische Gerät ist nur für die Kieferchirurgie bestimmt. Das Gerät wird von einem elektronischen Mikromotor für den Einsatz in der Kieferchirurgie angetrieben. nanoSG20LS / X-SG20L / X-SG20ML / SG20 / SG20M: Das Gerät ist darauf ausgelegt, die Drehung der Leistungsquelle mit direktem Übersetzungsverhältnis oder mit einem abweichenden Übersetzungsverhältnis zu übertragen und somit ein Instrument wie einen chirurgischen Fräser oder einen chirurgischen Bohrer zum Schneiden von Zähnen oder Ober-/Unterkieferknochen während der kieferchirurgischen Behandlung anzutreiben. Z-SG45 / Z-SG45 / X-SG25L / X-SG93L / X-SG93: Das Gerät ist darauf ausgelegt, die Drehung der Leistungsquelle mit direktem Übersetzungsverhältnis oder mit einem abweichenden Übersetzungsverhältnis zu übertragen und somit ein Instrument wie einen chirurgischen Fräser zum Schneiden von Zähnen oder Ober-/Unterkieferknochen während der kieferchirurgischen Behandlung anzutreiben. X-SG65L / X-SG65: Das Gerät ist darauf ausgelegt, die Drehung der Leistungsquelle mit direktem bersetzungsverhältnis oder mit einem abweichenden Übersetzungsverhältnis zu übertragen und somit ein Instrument wie einen chirurgischen Fräser oder einen chirurgischen Bohrer zum Schneiden von Ober-/Unterkieferknochen während der kieferchirurgischen Behandlung anzutreiben. • Patientengruppe: Jeder Patient (außer Babys). Vor der Verwendung ist das Ermessen des Benutzers gefragt.

WARNING

- Wenn der Druckknopf betätigt wird, während sich das Handstück in Rotation befindet, kann es zu Überhitzung und folglich zu Verbrennungen oder Fehlfunktionen des Geräts kommen. Achten Sie darauf, dass der Druckknopf nicht in Kontakt mit dem Wangengewebe kommt. • Führen Sie Kühlmittel über das am Handstück angebrachte Außensprayröhrchen zu, wenn Sie das Handstück benutzen. Andere als die empfohlenen Maßnahmen zur Bereitstellung von Kühlmittel können zu Überhitzung und dadurch bedingten Verbrennungsverletzungen oder Schäden am Produkt führen. • Achten Sie darauf, dass kein Schmutz oder andere Fremdkörper in den Antrieb oder das Handstück eindringen. Wenn Fremdkörper in das Gerätinnere eindringen, kann es zu Überhitzung und folglich zu Verbrennungen oder anderen Unfällen kommen. • Kugellager sind Verschleißteile und müssen ggf. ausgetauscht werden. Stellen Sie sicher, dass Sie das Handstück vor der Verwendung überprüfen. Wenn Sie ungewöhnliche Vibrationen oder Geräusche feststellen, sind möglicherweise die Kugellager oder andere Komponenten im Instrument abgenutzt oder beschädigt. Durch beschädigte Teile kann es zur Überhitzung des Handstücks und folglich zu Verbrennungen kommen. Wenn eine Überhitzung vermutet wird, stellen Sie die Benutzung des Handstücks sofort ein und konsultieren Sie einen autorisierten NSK-Fachhändler.

CAUTION

- Berücksichtigen Sie beim Betrieb des Produkts immer die Sicherheit des Patienten. • Der Benutzer ist für die Funktionsprüfung, Wartung und ständige Überprüfung dieses Produkts verantwortlich. • Versuchen Sie nicht, das Handstück oder den Einsatz auseinanderzubauen oder zu verändern, etc., es sei denn, es wird von NSK in diesem Handbuch empfohlen. • Sollte das Handstück nicht einwandfrei funktionieren, stellen Sie den Einsatz sofort ein und rufen Sie Ihren autorisierten NSK Fachhändler auf. • Das Produkt wird in unsterilem Zustand geliefert. Stellen Sie sicher, dass das Produkt und der Fräser/Bohrer vor dem Gebrauch sterilisiert werden. • Halten Sie sich an die in dieser Bedienungsanleitung beschriebenen Daten bezüglich des zu verwendenden Fräsers/Bohrers, um ein versehentliches Lösen oder Brechen des Fräsers/Bohrers während der Drehung zu verhindern. • Führen Sie in regelmäßigen Abständen Funktionsprüfungen und Wartungen durch. • Es wird empfohlen, ein Reservegerät für den Fall eines Ausfalls während einer Operation verfügbar zu haben. • Der Betrieb des Handstücks ist nur mit Zahnbehandlungsgeräten zulässig, die die Normen IEC 60601-1 (EN 60601-1) und IEC 60601-1-2 (EN 60601-1-2) erfüllen. • Wenden Sie sich an Ihren autorisierten NSK Fachhändler, wenn Reparaturen erforderlich sind. • Melden Sie alle im Zusammenhang mit dem Produkt auftretenden schwerwiegenden Vorkommnisse unverzüglich dem Hersteller und der zuständigen nationalen Behörde. • Überschreiten Sie nicht die in den entsprechenden dieses Betriebshandbuchs aufgeführte maximale Drehzahl (Motor). • Üben Sie keinen Überdruck auf den Fräser/Bohrer aus, da dieser brechen oder sich verbiegen kann und dann schwer zu entfernen ist. • Befolgen Sie immer die Anweisungen des Herstellers des Fräsers/Schleifers. Z-SG45L / Z-SG45 / X-SG93L / X-SG93: • Verwenden Sie keine chirurgischen Fräser/Schleifer mit einer maximalen Länge von 25mm oder länger. Die Verwendung eines solchen Fräsers/Schleifers mit diesem Handstück kann zur vorzeitigen Abnutzung der Kugellager führen. Darüber hinaus kann sich der Fräser/Schleifer unvermutet lösen, verbiegen oder brechen. Z-SG45L / Z-SG45 : • Wenn Sie einen Fräser/Schleifer mit einer Länge von 20 bis 25 mm verwenden, muss der nutzbare Durchmesser dem nachstehend angegebenen Wert entsprechen. Diamantbohrer: ø2 mm oder weniger. Hartmetallbohrer: ø1 mm oder weniger Achten Sie beim Gebrauch einiger Arten von Hartmetallbohrern auf Überhitzung, da die Kühlwasser die Bohrerspitze nicht erreichen kann. X-SG65L / X-SG65 : • Wenn die Spannvorrichtung über einen längeren Zeitraum ohne eingesetzten Bohrer verschlossen bleibt, könnte sich das Einsetzen des Bohrers schwierig gestalten. • Setzen Sie auf jeden Fall einen Fließanschlag in die Spannvorrichtung ein, bevor Sie eine CA-Fräse einsetzen. Wenn der Bohrer ohne Fließanschlag in die Spannvorrichtung eingesetzt wird, ist es schwierig, den Bohrer wieder aus der Spannung zu entfernen. • Nutzen Sie die HP-Fräse nicht mit dem Fließanschlag, da der Bohrer nicht vollständig gesichert wäre, und sich aus der Spannvorrichtung lösen könnte, was zu Verletzungen führen kann. • Nutzen Sie keine CA-Fräse mit kurzem Schaft, da der Bohrer nicht vollständig gesichert wäre und sich aus der Spannvorrichtung lösen könnte, was zu Verletzungen führen kann. nanoSG20LS / X-SG20L / X-SG20ML / SG20 / SG20M: • Dieses Handstück ist nur für den Gebrauch mit chirurgischen Geräten mit Pinnummerbelüftungssystem wie dem NSK Surgic Pro vorgesehen. Wenn dieses Produkt mit anderen Chirurgiegeräten verwendet wird, kann es zu Schäden am Handstück oder Knochen kommen. SG20 / SG20M: • Das Handstück ist für den Anschluss an einen nicht optischen Motor von NSK oder an einen Motor mit Anschlagstift ausgelegt. Beim Anschluss an andere Motortypen kann das Handstück nicht einrasten.

FR

WARNING

- Utilisateur: Professionnels qualifiés (Dentiste, chirurgien buccal) • Instructions d'utilisation : Ce dispositif médical est uniquement destiné à la chirurgie buccale. Ce dispositif est alimenté par un micromoteur électronique destiné à la chirurgie buccale. nanoSG20LS / X-SG20L / X-SG20ML / SG20 / SG20M: Ce dispositif a pour but de transmettre la rotation de la source d'alimentation électrique à la vitesse de l'entraînement direct ou à un rapport de vitesse différent, ce qui permet à l'instrument (fraise chirurgicale par exemple) de travailler les os maxillaires/mandibulaires lors de la chirurgie buccale. Z-SG45L / Z-SG45 / X-SG25L / X-SG93L / X-SG93: Ce dispositif a pour but de transmettre la rotation de la source d'alimentation électrique à la vitesse de l'entraînement direct ou à un rapport de vitesse différent, ce qui permet à l'instrument (fraise chirurgicale, par exemple) de travailler les os maxillaires/mandibulaires lors de la chirurgie buccale. X-SG65L / X-SG65: Ce dispositif a pour but de transmettre la rotation de la source d'alimentation électrique à la vitesse de l'entraînement direct ou à un rapport de vitesse différent, ce qui permet à l'instrument (fraise chirurgicale, par exemple) de travailler les os maxillaires/mandibulaires lors de la chirurgie buccale. • Groupe de patients : N'importe quel patient (sauf les nourrissons). L'utilisateur doit évaluer le produit avant l'utilisation.

WARNING

- Le fait d'appuyer sur le bouton-poussoir pendant que la pièce à main tourne peut entraîner une surchauffe et des brûlures ou une défaillance du produit. Évitez que le bouton-poussoir entre en contact avec la bouche. • Veillez à appliquer de l'eau de refroidissement par l'embout de spray sur la pièce à main lorsqu'elle est utilisée. L'utilisation de méthodes d'alimentation en eau différentes de celle recommandée peut entraîner une surchauffe et des brûlures ou une défaillance du produit. • Veillez à ce qu'aucun débris ou corps étranger ne pénètre dans l'engrenage ou l'instrument. Des corps étrangers restant à l'intérieur peuvent entraîner une surchauffe et causer des brûlures ou d'autres accidents. • Les roulements à billes sont des pièces d'usure et peuvent nécessiter un remplacement. Veillez à inspecter l'instrument avant l'utilisation. En cas de vibrations ou de bruits anormaux, il se peut que les roulements ou d'autres pièces internes soient usés ou endommagés. Des pièces endommagées peuvent entraîner une surchauffe de l'instrument, susceptible de causer des brûlures. En cas de suspicion de surchauffe, cessez immédiatement d'utiliser l'instrument et contactez votre revendeur NSK agréé.

CAUTION

- Lorsque vous utilisez le produit, veillez à toujours vous assurer de la sécurité du patient. • Les utilisateurs sont responsables des vérifications opérationnelles, de l'entretien et de l'inspection permanente de cet appareil. • Ne démontez pas et ne modifiez pas la pièce à main, la cartouche, etc., sauf si NSK vous le recommande dans ce mode d'emploi. • Si le produit ne fonctionne pas correctement, arrêtez immédiatement de l'utiliser et contactez votre distributeur NSK agréé. • Les produits sont livrés non stériles et doivent être stérilisés en autoclave avant de les utiliser. • Suivez les spécifications du présent mode d'emploi concernant la fraise/perceuse à utiliser, etc. de manière à éviter que la fraise/perceuse ne se détache ou ne se casse accidentellement pendant la rotation. • Réalisez régulièrement des contrôles d'entretien et fonctionnels. • Pour éviter les périodes d'indisponibilité, il est recommandé de conserver un appareil de réserve en cas de panne durant une opération chirurgicale. • Le fonctionnement de l'instrument n'est autorisé que sur des unités dentaires conformes aux normes IEC 60601-1 (EN 60601-1) et IEC 60601-1-2 (EN 60601-1-2). • Contactez votre distributeur NSK agréé si des réparations sont nécessaires. • Veuillez signaler sans délai tout incident grave ayant un rapport avec le produit au fabricant, ainsi qu'à l'administration nationale compétente en la matière. • Ne dépassez pas la vitesse de rotation maximale (moteur) indiquée dans les spécifications de ce manuel d'utilisation. • N'appuyez pas de manière excessive sur la fraise/perceuse, cela pourrait la casser ou la plier et compliquer son retrait. • Conformez-vous dans tous les cas aux consignes du fabricant de la fraise. Z-SG45L / Z-SG45 / X-SG93L / X-SG93: • N'utilisez pas de fraise chirurgicale à la longueur maximale de 25mm ou plus. L'utilisation de ce genre de fraise avec cet instrument peut entraîner une abrasion prématurée des roulements. De plus, la fraise risque de se détacher, de se plier ou de se casser soudainement. Z-SG45L / Z-SG45 : • Lors de l'utilisation d'une fraise de 20-25 mm de long, le diamètre de travail doit être conforme au valeurs spécifiées ci-dessous. Fraise diamantée : ø2 mm ou inférieur, fraise en carbure : ø1 mm ou inférieur. Faites attention à la surchauffe lors de l'utilisation de certains types de fraises en carbure, car l'eau de refroidissement ne peut pas atteindre l'extrémité de la fraise à cause de la forme de celle-ci. X-SG65L / X-SG65 : • Si la pièce de serrage est laissée fermée pendant une période prolongée sans qu'une fraise soit insérée, il peut être difficile d'insérer la fraise. • Vérifiez que l'arrêt de fraise est inséré dans la griffe avant d'insérer une fraise CA. Dès que la fraise est piégée dans la griffe sans arrêt de fraise, elle sera difficile à retirer. • Ne pas utiliser une fraise HP avec l'arrêt de fraise,car la fraise ne sera pas totalement bloquée et pourrait se détacher de la griffe, occasionnant une blessure. • Ne pas utiliser de fraises CA courtes, car la fraise ne sera pas totalement bloquée et pourrait se détacher de la griffe, occasionnant une blessure. nanoSG20LS / X-SG20L / X-SG20ML / SG20 / SG20M: • Cette pièce à main est destinée à être utilisée uniquement avec des appareils chirurgicaux munis de système d'étalonnage du couple tel que le Surgic Pro de NSK. L'utilisation de ce produit avec d'autres appareils chirurgicaux risque d'endommager la pièce à main ou l'os. SG20 / SG20M: • L'instrument est conçu pour la connexion à un moteur non lumière NSK ou à un moteur muni d'une tige de butée. La connexion à n'importe quel autre type de moteur ne pourra pas bloquer l'instrument.

ES

WARNING

- Usuario: Profesionales cualificados (Dentista, cirujano oral) • Uso previsto: Este dispositivo médico solo está previsto para cirugía oral. El dispositivo es accionado por un micromotor electrónico para uso en cirugía oral. nanoSG20LS / X-SG20L / X-SG20ML / SG20 / SG20M: El dispositivo está previsto para transmitir la rotación de la fuente de alimentación con una relación de transmisión directa o una relación de transmisión diferente, para accionar el instrumento como puede ser una fresa quirúrgica para cortar piezas dentales o maxilares/mandibulares durante una intervenciónquirúrgica oral. Z-SG45L / Z-SG45 / X-SG25L / X-SG93L / X-SG93: El dispositivo está previsto para transmitir la rotación de la fuente de alimentación a la relación de transmisión directa o una relación de transmisión diferente, para accionar el instrumento como puede ser una fresa quirúrgica para cortar piezas dentales o huesos maxilares durante una intervenciónquirúrgica oral. X-SG65L / X-SG65: El dispositivo está previsto para transmitir la rotación de la fuente de alimentación a la relación de transmisión directa o una relación de transmisión diferente, para accionar el instrumento como puede ser una fresa quirúrgica o un trapano chirurgico por l'incisione di ossa mascellari/mandibolari durante la procedure di chirurgia odontoiatrica. • Popolazione di pazienti: Qualsiasi paziente (fatta eccezione per i neonati). È richiesto il giudizio dell'utente prima dell'uso.

CAUTION

- La presione del pulsante durante la rotazione potrebbe provocare surriscaldamento del manipolo, con conseguenti ustioni o guasti del prodotto. Evitare che il pulsante venga a contatto con i tessuti del cavo orale. • Utilizzare lo spray del manipolo per raffreddare. L'utilizzo di metodi differenti da quelli consigliati, potrebbe causare surriscaldamento con conseguenti scottature o danni al prodotto. • Tenere eventuali impurità o altri corpi estranei lontani dall'interno della trasmissione o del manipolo. I corpi estranei rimasti all'interno possono provocare surriscaldamento, con conseguenti ustioni o altri incidenti. • I cuscinetti a sfera sono elementi usurabili e possono richiedere la sostituzione. Assicurarsi di ispezionare il manipolo prima dell'uso. In presenza di vibrazioni anomale o rumori, i cuscinetti o gli altri componenti interni potrebbero essere usurati o danneggiati. I componenti danneggiati potrebbero causare il surriscaldamento del manipolo, con conseguenti ustioni. In caso di surriscaldamento, interrompere immediatamente l'utilizzo del manipolo e contattare il rivenditore NSK autorizzato.

CAUTION

- Durante l'utilizzo del prodotto, date sempre priorità alla sicurezza del paziente. • Gli utenti sono responsabili del controllo del corretto funzionamento, della manutenzione e dell'ispezione continua del prodotto. • Non tentare di smontare o manomettere il manipolo e il suo meccanismo, ecc., se non secondo quanto raccomandato da NSK nel presente manuale d' uso. • In caso di funzionamento anomalo del prodotto, sospendere immediatamente l'uso e contattare il distributore autorizzato NSK. • I prodotti vengono forniti in condizioni non sterili. Sterilizzare i prodotti e le frese/trapano in autoclave prima dell'uso. • Seguire le specifiche riportate nel presente manuale d'uso per la fresa/trapano da utilizzare al fine di impedire il distacco o la rottura accidentali durante la rotazione. • Perform periodic operation and maintenance checks. • Per evitare interruzioni durante il trattamento clinico, si raccomanda di tenere un prodotto di ricambio a portata di mano in caso di guasto durante l'utilizzo. • Il funzionamento del manipolo è consentito esclusivamente su riuniti odontoiatrici conformi agli standard IEC 60601-1 (EN 60601-1) e IEC 60601-1-2 (EN 60601-1-2). • In caso di riparazione, contattare il proprio distributore NSK autorizzato. • Segnalare immediatamente al produttore e all'ente nazionale competente tutti gli incidenti gravi eventualmente connessi i il prodotto. • Non superare la velocità di rotazione (Motore) indicata tra le specifiche del presente manuale di funzionamento. • Non applicare una pressione eccessiva alla fresa/trapano in quanto potrebbe rompersi o piegarsi e diventare difficile da rimuovere. • Attenersi sempre alle istruzioni fornite dal produttore della fresa. Z-SG45L / Z-SG45 / X-SG93L / X-SG93: • Non utilizzare una fresa chirurgica con una lunghezza massima di 25mm o superiore. L'uso di tale fresa con questo manipolo potrebbe causare l'abrasione anticipata dei cuscinetti. Inoltre potrebbero verificarsi il distacco improvviso, la piegatura o la rottura della fresa. Z-SG45L / Z-SG45 : • Quando si utilizza una fresa con lunghezza di 20-25 mm, il diametro di lavoro deve rientrare nei valori specificati di seguito. Fresa diamantata: ø2 mm o inferiore, Fresa al carburo: ø1 mm o inferiore Quando si utilizzano alcuni tipi di fresa al carburo, fare, poiché l'acqua refrigerante non è in grado di raggiungere la punta della fresa a causa della forma della punta. X-SG65L / X-SG65 : • Se il mandrino viene lasciato chiuso per un periodo di tempo prolungato senza fresa inserita, l'inserimento della fresa potrebbe risultare difficoltoso. • Assicurarsi di inserire lo Stopper nel mandrino prima di inserire una fresa CA. Se la fresa è bloccata nel mandrino senza lo Stopper diventa difficile rimuoverla. • Non utilizzare una fresa HP assieme allo Stopper poiché la fresa non sarebbe assicurata completamente e potrebbe sganciarsi dal mandrino causando lesioni. • Non utilizzare frese a gambo corto CA perché non sarebbero assicurate completamente e potrebbero sganciarsi dal mandrino causando lesioni. nanoSG20LS / X-SG20L / X-SG20ML / SG20 / SG20M: • Il presente manipolo deve essere utilizzato esclusivamente con unità chirurgiche dotate di sistema di calibrazione della coppia, ad esempio NSK Surgic Pro. L'uso del presente prodotto con altre unità chirurgiche potrebbe danneggiare il manipolo o l'osso. SG20 / SG20M: • Il manipolo è stato progettato per il collegamento ad un motore non ottico NSK o ad un motore dotato di perno di arresto. Il collegamento ad un altro tipo di motore non consente di bloccare il manipolo.

IT

WARNING

- Utilizzatore: Professionisti qualificati (Dentista, chirurgo buccomaxillofacial) • Indicazioni previste utilizzarea: Acest dispositiv medical este destinat doar pentru chirurgie orală. Dispozitivul are un micromotor electronic pentru utilizare în chirurgie orală. nanoSG20LS / X-SG20L / X-SG20ML / SG20 / SG20M: Dispozitivul este destinat pentru transmiterea rotației de la sursa de putere la raportul de transmisie directă sau la un raport de transmisie diferit, acționând astfel un instrument cum ar fi o frază chirurgicală sau un burghiu chirurgical pentru a tăia dinți sau oseie maxilarului/mandibulei în timpul operației chirurgicale. Z-SG45L / Z-SG45 / X-SG25L / X-SG93L / X-SG93: Dispozitivul este destinat pentru transmiterea rotației de la sursa de putere la raportul de transmisie directă sau la un raport de transmisie diferit, acționând astfel un instrument cum ar fi o frază chirurgicală pentru a tăia dinți sau oseie maxilarului/mandibulei în timpul operației chirurgicale. X-SG65L / X-SG65: Dispozitivul este destinat pentru transmiterea rotației de la sursa de putere la raportul de transmisie directă sau la un raport de transmisie diferit, acționând astfel un instrument cum ar fi o frază chirurgicală sau un burghiu chirurgical pentru a tăia dinți sau oseie maxilarului/mandibulei în timpul operației chirurgicale. • Populația de pacienți: Orice pacient (cu excepția copiilor). Este necesar discernământul utilizatorului înainte de utilizare.

CAUTION

- Apăsarea butonului de comandă în timp ce dispozitivul se rotește poate conduce la supraîncălzire, ceea ce poate cauza leziuni prin arsuri sau defectarea produsului. Evitați contactul dintre butonul de comandă și țesuturile bucale. • Alimentați cu apă de răcire prin duza spray-ului în timpul utilizării instrumentului manual. Folosirea altor metode de alimentare cu apă decât cele recomandate pot cauza supraîncălzirea, cauzând arsuri sau defectarea produsului. • Nu permiteți pătrunderea reziduurilor sau a altor corpuri străine în angrenaj sau în instrumentul manual. Corpurile străine care rămân în interior pot cauza supraîncălzire, cauzând arsuri sau alte accidente. • Cu timpul, rulmenții se vor uza și vor necesita înlocuirea. Asigurați-vă cu verificați instrumentul manual înainte de utilizare. Dacă sunt depistate vibrații sau zgomote anormale, contactați sau prin intermediul unui distribuitor autorizat NSK pentru instrucțiuni. Folosirea unor piese defecte poate duce la supraîncălzirea instrumentului manual, cauzând arsuri. Dacă este suspectată supraîncălzirea, opriți imediat utilizarea instrumentului manual și contactați dealerul NSK autorizat.

CAUTION

- La utilizarea produsului, luați întotdeauna în considerare siguranța pacientului. • Utilizatorii sunt răspunzători pentru controlul operațional, întreținerea și inspecția continuă a acestui produs. • Nu dezasamblați sau alterați piesa și cartușul, etc. cu excepția cazurilor recomandate de NSK în acest manual de utilizare. • Dacă dispozitivul funcționează anormal în timpul utilizării, opriți imediat utilizarea acestuia și contactați distribuitorul dvs. NSK autorizat. • Produsul este livrat în stare nesterilă. Asigurați-vă că sterilizați produsul și frezza/burghiul înainte de utilizare. • Urmați specificațiile descrise în acest manual de utilizare pentru frezza/burghiul de utilizat etc., pentru a prevenirea eliberarii accidentale sau ruperii frezei/burghiului în timpul rotației. • Efectuați funcția obișnuită și verificările de rutină. • Pentru a evita o tulburare clinică din cauza unei defecțiuni, produsul trebuie folosit la mână în cazul unei defecțiuni. • Funcționarea instrumentului manual este permisă doar în unități dentare care corespund standardelor IEC 60601-1 (EN 60601-1) și IEC 60601-1-2 (EN 60601-1-2). • Contactați distribuitorul dvs. NSK autorizat dacă sunt necesare reparații. • Notificați imediat producătorul sau autorității naționale competente despre orice incident grav care a survenit asupra produsului. • Nu depășiți viteza de rotire max. (Motor) precentată în specificațiile din acest manual de utilizare. • Nu aplicați presiune excesivă asupra frezei/burghiului deoarece se pot rupe sau îndoi și poate fi dificil de îndepărtat. • Urmați întotdeauna instrucțiunile furnizate de producătorul frezei privind utilizarea, viteza de rotire, etc. Z-SG45L / Z-SG45 / X-SG93L / X-SG93: • Nu utilizați o frază chirurgicală cu lungimea maximă mai mare sau egală cu 25mm. Utilizarea unei astfel de freze cu acest instrument manual poate cauza abrazivarea prematură a rulmenților. În plus, poate să apă loc eliberarea brusică, îndoirea sau ruperea frezei. Z-SG45L / Z-SG45 : • Atunci când utilizați o frază cu lungimea de 20-25 mm, diametrul de lucru trebuie să fie mai mic decât valoarea specificată de mai jos. Freză din diamant: ø2 mm sau mai mic, Freză din carbid: ø1 mm sau mai mic Atunci când folosiți anumite tipuri de freze din carbid, aveți grijă de supraîncălzire, deoarece apa de răcire nu poate ajunge la vârful frezei din cauza formei vârfului. X-SG65L / X-SG65 : • Dacă mandrina este lăsată închisă o perioadă de timp prea mare fără o frază introdusă, poate fi dificil de introdus freza. • Asigurați-vă că introduceți opritorul frezei în mandrina înainte de a introduce o frază CA. Odată prins în mandrina fără opritorul frezei, freza va fi dificil de scos. • Nu utilizați o frază HP în combinație cu opritorul de frază deoarece freza nu va fi fixată complet și se poate decupla din mandrină, cauzând vătămarea corporală. • Nu utilizați frele CA cu tijă scurtă deoarece freza nu va fi fixată complet și se poate decupla din mandrină, cauzând vătămarea corporală. nanoSG20LS / X-SG20L / X-SG20ML / SG20 / SG20M: • Acest produs este conceput pentru conectare la o unitate chirurgicală cu sistem de calibrare a cuplului, cum ar fi NSK Surgic Pro. Utilizarea acestui produs cu alte unități chirurgicale poate deteriora instrumentul manual sau osul. SG20 / SG20M: • Acest manipulator este conceput pentru a fi conectat la un motor non-optic NSK sau la un motor cu un opțit opritor. Blocarea instrumentului manual pe care este montat nu poate fi realizată în cazul de conectare la un motor de altă marcă.

RU

WARNING

- Пользователи: квалифицированный обученный персонал (Дантист, стоматолог-хирург) • Показания к применению: Данное медицинское устройство предназначено только для применения в хирургической стоматологии. Устройство приводится в действие с помощью микроэлектродвигателя и применяется в хирургической стоматологии. nanoSG20LS / X-SG20L / X-SG20ML / SG20 / SG20M: Устройство предназначено для передачи вращения от источника питания с передаточным числом прямой передачи или с другим передаточным числом, тем самым вращая инструмент, например хирургический бур или хирургическое сверло, для прорезания зубов или костей верхней/нижней челюсти во время стоматологической операции. Z-SG45L / Z-SG45 / X-SG25L / X-SG93L / X-SG93: Устройство предназначено для передачи вращения от источника питания с передаточным числом прямой передачи или с другим передаточным числом, тем самым вращая инструмент, например хирургический бур или хирургическое сверло, для прорезания зубов или костей верхней/нижней челюсти во время стоматологической операции. X-SG65L / X-SG65: Устройство предназначено для передачи вращения от источника питания с передаточным числом прямой передачи или с другим передаточным числом, тем самым вращая инструмент, например хирургический бур или имплантационное сверло, для прорезания костей верхней/нижней челюсти во время стоматологической операции. • Группа пациентов: Все пациенты (кроме младенцев). Пользователь должен быть внимателен во время использования устройства.

WARNING

- Нажатие кнопки во время вращения прибора может привести к перегреву, что в свою очередь чревато получением ожогов или поломкой устройства. Не допускать контакта кнопки с тканями полости рта. • Во время работы с наконечником пользуйтесь охлаждением. Другие методы подачи охлаждения, отличные от рекомендованного, могут привести к ожоговым травмам или поломке наконечника. • Нужно следить за тем, чтобы наконечник остатки тканей не попадали внутрь движущихся частей наконечника. Посторонние частицы, попадающие внутрь наконечника, могут стать причиной перегрева, ожогов и других несчастных случаев. • Шарикоподшипники со временем изнашиваются и требуют замены. Обязательно осматривайте наконечник перед началом работы . Если будет обнаружена аномальная вибрация или шум, это может означать, что подшипники или другие внутренние детали требуют замены. Повреждённые детали могут вызвать перегрев наконечника и стать причиной ожогов. Если вы заподозрили перегрев, немедленно прекратите использовать наконечник и обратитесь к уполномоченному дилеру компании NSK.

CAUTION

- При использовании наконечника необходимо уделять особое внимание безопасности пациента! • Ответственность за работу, обслуживание и безопасность прибора лежит на пользователе. • Не разбирайте наконечник, картридж и т.п. и не вносите изменения в их конструкцию, за исключением случаев, когда это рекомендует NSK в данном руководстве по эксплуатации. • В случае если вы чувствуете какое-либо отклонение от нормы функционирования прибора,немедленно дайте NSK. • Прибор поставляется в нестерильном состоянии. Простерилизуйте его и бор/сверло перед применением. • При выборе бора/сверла т. е. следуйте спецификациям, указанным в данном руководстве по эксплуатации, во избежание случайного высвобождения или поломки бора/сверла во время вращения. • Через регулярные временные промежутки проводите осмотр и инспекцию технического оборудования. • Во избежание клинического расстройства из-за неисправности помощник следует иметь под рукой запасной наконечник в случае поломки основного. • Разрешается использовать наконечник только в сочетании с приборами, соответствующих стандартам IEC 60601-1 (EN 60601-1) и IEC 60601-1-2 (EN 60601-1-2). • Если необходим ремонт, обратитесь к официальному дилеру NSK. • О любых серьезных происшествиях, возникающих в связи с продуктом, следует незамедлительно сообщать фирме-производителю и компетентному государственному органу. • Не превышайте максимальную частоту вращения (Двигатель), указанную в разделе спецификаций данного руководства по использованию. • Не прикладывайте чрезмерное усилие на бор/сверло и противоречия стоим ему могут сломаться, покрыться или застрять в здоровом. • Необходимо всегда соблюдать инструкции изготовителя бора. Z-SG45L / Z-SG45 / X-SG93L / X-SG93: • Запрещается использовать хирургические боры с длиной 25 мм и более. Использование такого бора с данным наконечником может привести к преждевременному износу подшипников. Кроме того, бор может внезапно выпасть, сломаться или сломаться. Z-SG45L / Z-SG45 : • При использовании бора длиной 20-25 мм его рабочий диаметр должен соответствовать указанному ниже значению. Алмазный бор: ø2 мм или менее, Твердосплавный бор: ø1 мм или менее. Будьте внимательны при использовании некоторых видов твердосплавных боров, поскольку охлаждающая вода не может достичь кончика бора из-за специфической формы. X-SG65L / X-SG65 : • Если патрон остается закрытым в течение длительного времени без установленного бора, то в дальнейшем будет сложно вставить бор. • Перед установкой твердосплавного бора СА обязательно вставьте в патрон упор для бора. Если бор будет зафиксирован в патроне без этого упора, то его будет сложно извлечь. • Не используйте бор HP вместе с упором для бора, так как он будет зафиксирован не полностью и может отсоединиться от патрона, что приведет к травме. • Не используйте твердосплавной бор СА коротким хвостовиком, так как он будет зафиксирован не полностью и может отсоединиться от патрона, что приведет к травме. nanoSG20LS / X-SG20L / X-SG20ML / SG20 / SG20M: • Данный наконечник предназначен только для использования с хирургическим приборомс обеспечивающим контролем крутящего момента, таким как NSK Surgic Pro. Попытка использовать его с другими хирургическими приборами может повредить данный наконечник или кость. SG20 / SG20M: • Данный наконечник предназначен для подключения к мотору NSK без оптики или к мотору со стопорной шпилькой. Не в каком другом типе мотора наконечник невозможно зафиксировать.

RO

WARNING

- Utilizator: Profesionişti calificaţi (Dentist, chirurg bucomaxilofacial) • Indicaţii privind utilizarea: Acest dispozitiv medical este destinat doar pentru chirurgie orală. Dispozitivul are un micromotor electronic pentru utilizare în chirurgie orală. nanoSG20LS / X-SG20L / X-SG20ML / SG20 / SG20M: Dispozitivul este destinat pentru transmiterea rotației de la sursa de putere la raportul de transmis

CS

WARNING

• Pro zajištění účinnosti čištění a sterilizace používejte pro dekontaminaci pouze následující postupy. • Dodržujte místní pravidla, předpisy a pokyny týkající se dekontaminace zařízení. • Okamžitě po ošetření (do 1 hodiny) proveďte údržbu a potom násadec uložte. Nedodržení správné údržby násadce může způsobit infekci, poruchu výrobku či přehřátí vedoucí ke zranění. • Pokud do násadce pronikne krev, systém automatického čištění a mazání násadce nemusí zcela vyčistit vnitřní součásti násadce a uvnitř násadce může dojít ke srážení krve. Koagulovaná krev může způsobit poruchu násadce a přehřátí, což může vést ke zranění. Abyste tomuto riziku předešli, společnost NSK doporučuje namazat tyto násadce okamžitě přípravkem PANA SPRAY Plus. • Z-SG45L / Z-SG45:Nadbytečný olej uvnitř násadce může způsobit jeho přehřívání, které může způsobit popálení pacienta.

CAUTION

• Nepoužívejte následující tekutiny k otírání, ponoření nebo čištění výrobku: silně/super kyselá voda, silně kyselé/alkalické chemikálie, roztoky obsahující chlór, rozpouštědla, jako je benzín nebo ředidlo. • Po mytí pomocí tepelného dezinfektoru a před mazáním osušte výrobek tak, aby byla naprosto odstraněna veškerá vnitřní vlhkost. Pokud by vlhkost z tepelného dezinfektoru zůstala uvnitř výrobku, mohla by snížit účinek mazání a způsobit vznik koroze uvnitř výrobku. • Po dokončení cyklu čištění, sterilizace a sušení z tepelného dezinfektoru rychle demontujte nástavec (do 1 hodiny). V opačném případě by mohlo dojít ke vzniku koroze. • Nepoužívejte jiné spreje než NSK PANA SPRAY Plus. Použití jiných sprejů než PANA SPRAY Plus může způsobit přehřívání násadce. • Násadec před autoklávováním očistěte a namažte. Pokud krev na vnitřním povrchu zůstane, může vytvořit sraženinu a způsobit selhání výrobku. • Okamžitě po dokončení sterilizace (do 1 hodiny) demontujte ze sterilizátoru nástavec. V opačném případě by mohlo dojít ke vzniku koroze. • Neprovádějte u výrobku sterilizaci parou s jinými nástroji, i když je v sáčku. Tím se zabrání možnému zbarvení a poškození výrobku způsobenému chemickými zbytky na jiných nástrojích. • Po uplynutí doby platnosti sterilizace stanovené výrobcem a prodejcem sterilizačního sáčku není sterilizace zaručena. Pokud došlo k uplynutí doby platnosti sterilizace, proveďte sterilizaci znovu s využitím nového sterilizačního sáčku. • Nepoužívejte sterilizační sáčky obsahující ve vodě rozpustné lepicí složky, jako je PVA (polyvinylalkohol). Lepicí složky vyloučené během sterilizace se mohou dostat do výrobku a způsobit problémy, jako je špatná rotace, zasekávání a nesprávné fungování. • Výrobek nezahřívejte ani neochlazujte příliš rychle. Rychlá změna teploty může způsobit poškození výrobku. • Je ověřeno, že tento výrobek je možné sterilizovat minimálně 250krát. • Výrobek uchovávejte na dobře větraném místě mimo přímé sluneční světlo a v rozsahu teplot, vlhkosti a tlaku dle specifikací.

BG

WARNING

• За да осигурите ефикасно почистване и стерилизация, използвайте само следващите процедури за повторна обработка. • Следвайте местните правила, регламенти и насоки относно повторната обработка на изделията. • Непосредствено след използване (в рамките на 1 час) извършете поддръжка и след това съхранете накрайника. Неправилната поддръжка на накрайника може да причини инфекция, повреда на продукта, прегряване, водещо до наранявания вследствие на изгаряне. • Ако в накрайника навлезе кръв, автоматичната система за почистване и смазване на накрайника може да не успее да почисти напълно вътрешните компоненти на накрайника и може да доведе до съсирване на кръвта в накрайника. Съсирената кръв може да предизвика повреда на накрайника и прегряване, водещо до наранявания вследствие на изгаряне. За избягване на риска NSK препоръчва незабавно смазване на тези накрайници с PANA SPRAY Plus. • Z-SG45L / Z-SG45:Прекалено голямо количество масло, останало в наконечника, може да причини прегряване на наконечника, което може да доведе до нараняване от изгаряне.

CAUTION

• Не използвайте следните течности за избърсване, потапяне или почистване на продукта; силно-/суперкиселинна вода, силни киселини/алкални химикали, разтвори, съдържащи хлор, разтворители, като бензин, или разредител. • След почистването в термичен дезинфектор, преди да го смажете, подсушете продукта, като отстраните напълно цялата влага от вътрешността му. Влага от термичния дезинфектор, останала във вътрешността на продукта, може да намали ефекта от смазването и да доведе до корозия във вътрешността на продукта. • Извадете бързо накрайника от термичния дезинфектор, след като завърши цикълът на почистване, стерилизиране и сънене (в рамките на 1 час). В противен случай може да се предизвика корозия. • Не използвайте спрейове, различни от NSK PANA SPRAY Plus. Използване на спрейове, различни от PANA SPRAY Plus, може да причини прегряване на наконечника. • Почистете и смажете накрайника преди стерилизация в автоклав. Ако по вътрешната повърхност се задържи кръв, тя може да се съсири и да предизвика повреда на накрайника. • Извадете накрайника от стерилизатора веднага след завършване на стерилизацията (в рамките на 1 час). В противен случай може да се предизвика корозия. • Не извършвайте стерилизация с пара на продукта с други инструменти, дори ако е в торбичка. Това е с цел да се предотврати евентуално обезцветяване и повреда на продукта от химически остатъци върху други инструменти. • Стерилизирането не е гарантирано след изтичане на допустимия период на съхранение в стерилизирано състояние, указан от производителя или продавача на стерилизационната торбичка. Ако допустимият период на съхранение в стерилизирано състояние е изтекъл, повторете стерилизирането с нова стерилизационна торбичка. • Не използвайте стерилизационни торбички, съдържащи водоразтворими лепящи компоненти като PVA (поливинил алкохол). Отмитите по време на стерилизацията лепящи компоненти могат да попаднат в продукта и да причинят проблеми като лошо въртене, залепване и неправилно функциониране. • Не нагрявайте и не охлаждайте продукта твърде бързо. Бързата промяна на температурата би могла да повреди продукта. • Потвърдено е, че този продукт може да бъде стерилизиран поне 250 пъти. • Съхранявайте продукта на добре проветрявано място, далеч от пряка слънчева светлина и в диапазона на температура, влажност и налягане, указани в спецификациите.

EL

WARNING

• Για να διασφαλίσετε την αποτελεσματικότητα του καθαρισμού και της αποστείρωσης, να χρησιμοποιείτε μόνο τις ακόλουθες διαδικασίες για την επανεπεξεργασία. • Να ακολουθείτε τους τοπικούς κανόνες, κανονισμούς και τις κατευθυντήριες οδηγίες σχετικά με την επανεπεξεργασία των συσκευών. • Αμέσως μετά από κάποια χρήση (εντός 1 ώρας), να διεξάγετε τη συντήρηση και να συνεχίσετε με τη φύλαξη της χειρολαβής. Σε περίπτωση που δεν συντηρηθεί κατάλληλα η χειρολαβή, ενδέχεται να προκληθεί λοίμωξη, βλάβη του προϊόντος, υπερθέρμανση προκαλώντας εγκαύματα. • Εάν το αίμα διεισδύσει στο εσωτερικό της χειρολαβής, ένα αυτόματο σύστημα καθαρισμού και λίπανσης της χειρολαβής ενδέχεται να μην καθαρίσει πλήρως τα εσωτερικά εξαρτήματα της χειρολαβής και ενδέχεται να πήξει το αίμα στο εσωτερικό της χειρολαβής. Το πήγμα του αίματος ενδέχεται να προκαλέσει βλάβη στη χειρολαβή και υπερθέρμανση, προκαλώντας εγκαύματα. Για να αποφύγετε τον κίνδυνο, η NSK συνιστά να λιπαίνετε αμέσως αυτές τις χειρολαβές με το PANA SPRAY Plus. • Z-SG45L / Z-SG45:Αν παραμείνει υπερβολική ποσότητα λαδιού μέσα στη χειρολαβή, μπορεί να προκληθεί υπερθέρμανση της χειρολαβής, που με τη σειρά της μπορεί να προξενήσει τραυματισμό από έγκαυμα.

CAUTION

• Μην χρησιμοποιείτε τα ακόλουθα υγρά για να σκουπίσετε, βυθίσετε ή να καθαρίσετε το προϊόν· ισχυρό/σούπερ όξινο νερό, ισχυρά όξινα/αλκαλικά χημικά, διαλύματα που περιέχουν χλώριο, διαλυτικά όπως βενζόλιο ή αραιωτικό μέσο. • Μετά το πλύσιμο με τη συσκευή θερμικής απολύμανσης, πριν την λίπανση, στεγνώνετε το προϊόν μέχρι όλη η εσωτερική υγρασία να απομακρυνθεί εντελώς. Η εναπομείνουσα υγρασία από τη συσκευή θερμικής απολύμανσης στο εσωτερικό του προϊόντος θα μπορούσε να μειώσει την απόδοση της λίπανσης και να προκαλέσει διάβρωση στο εσωτερικό του προϊόντος. • Αφαιρέστε γρήγορα την χειρολαβή από την συσκευή θερμικής απολύμανσης εφόσον ολοκληρωθεί ο κύκλος καθαρισμού, αποστείρωσης και στεγνώματος (εντός 1 ώρας). Σε αντίθετη περίπτωση ενδέχεται να προκληθεί διάβρωση. • Μην χρησιμοποιείτε άλλα σπρέι εκτός του NSK PANA SPRAY Plus. Η χρήση άλλων σπρέι εκτός του PANA SPRAY Plus μπορεί να προκαλέσει υπερθέρμανση της χειρολαβής. • Καθαρίστε και λιπάνετε τη χειρολαβή πριν την αποστείρωση στον κλίβανο. Αν το αίμα παραμείνει στην εσωτερική επιφάνεια, μπορεί να πήξει και να προκαλέσει βλάβη στο προϊόν. • Απευθείας μετά την ολοκλήρωση της αποστείρωσης (εντός 1 ώρας), αφαιρέστε την χειρολαβή από τον αποστειρωτή. Σε αντίθετη περίπτωση ενδέχεται να προκληθεί διάβρωση. • Μην εκτελείτε αποστείρωση με ατμό στο προϊόν με άλλα όργανα ακόμα και όταν είναι σε σακουλάκι. Αυτό γίνεται για να αποφευχθεί πιθανός αποχρωματισμός και βλάβη του προϊόντος από χημικά κατάλοιπα που βρίσκονται σε άλλα όργανα. • Η αποστείρωση δεν είναι εγγυημένη εφόσον παρέλθει η περίοδος διατήρησης της αποστείρωσης που έχει οριστεί ο κατασκευαστής και πωλητής από το σακουλάκι αποστείρωσης. Αν η περίοδος διατήρησης της αποστείρωσης έχει παρέλθει, εκτελέστε αποστείρωση ξανά ένα νέο σακουλάκι αποστείρωσης. • Μη χρησιμοποιείτε σακούς αποστείρωσης που περιέχουν υδροδιαλυτά συστατικά κόλλας, όπως το PVA (πολυβινυλική αλκοόλη). Τα συστατικά κόλλας που εκπλένονται κατά την αποστείρωση ενδέχεται να εισέλθουν στο προϊόν, δημιουργώντας προβλήματα, όπως ανεπαρκή περιστροφή, εμπλοκές και αδυναμία σωστής λειτουργίας. • Μην θερμαίνετε ή ψύχετε το προϊόν πολύ γρήγορα. Η ταχεία αλλαγή θερμοκρασίας μπορεί να προκαλέσει βλάβη στο προϊόν. • Βεβαιώνεται ότι το παρόν προϊόν μπορεί να αποστειρωθεί τουλάχιστον 250 φορές. • Φυλάσσετε το προϊόν σε καλά αεριζόμενο χώρο μακριά από το άμεσο ηλιακό φως και εντός των ορίων θερμοκρασίας, υγρασίας και πίεσης όπως καθορίζονται στις προδιαγραφές.

SK

WARNING

• Aby bolo čistenie a údržba účinné, pri opätovnom spracovaní využívajte len nasledovné postupy. • Dodržiavajte miestne pravidlá, nariadenia a usmernenia týkajúce sa opätovného spracovania pomôcok. • Postupy údržby vykonajte ihneď po ošetrení pacienta (do 1 hodiny) a potom násadec uskladnite. Ak nebudete správne vykonávať postupy údržby, výsledkom môže byť infekcia, zlyhanie produktu, prehriatie vedúce k poraneniam popálením. • Ak sa do vnútra násadca dostane krv, prostredníctvom automatického systému čistenia a namazania sa vnútorné časti násadca nevyčistia úplne a to môže viesť ku koagulácii krvi vo vnútri násadca. Koagulovaná krv môže spôsobiť zlyhanie násadca a jeho prehriatie, výsledkom čoho môžu byť poranenia popálením. Aby sa zabránilo riziku, spoločnosť NSK odporúča okamžite namazať takéto násadce sprejom PANA SPRAY Plus. • Z-SG45L / Z-SG45:Nadbytok oleja zostávajúceho vnútri nadstavca môže spôsobovať prehrievanie nadstavca, čo môže viesť k popáleniu.

CAUTION

• Produkt neutierajte, nečistite ani neponárajte do nasledovných tekutín: silná/veľmi kyslá voda, chemikálie s obsahom silných kyselín/zásad, roztoky s obsahom chlóru, rozpúšťadlá ako napr. benzín alebo riedidlo. • Po umytí tepelným dezinfektorom a pred namazaním sušte produkt dovtedy, kým sa úplne neodstráni všetka vnútorná vlhkosť. Ak by vo vnútri produktu zostala vlhkosť z tepelného dezinfektora, mohla by znížiť účinok namazania a mohla by spôsobiť koróziu vo vnútri produktu. • Po dokončení cyklu čistenia, sterilizácie a sušenia rýchlo vyberte nadstavec z tepelného dezinfektora (do 1 hodiny). V opačnom prípade by mohlo dôjsť ku korózii. • Nepoužívajte iné spreje než NSK PANA SPRAY Plus. Používanie iných sprejov než PANA SPRAY Plus môže viesť k prehrievaniu nadstavca. • Pred sterilizovaním v autokláve násadec vyčistite a namažte. Ak na vnútornom povrchu zostane krv, môže zaschnúť a spôsobiť zlyhanie produktu. • Okamžite po dokončení sterilizácie (do 1 hodiny) vyberte násadec zo sterilizátora. V opačnom prípade by mohlo dôjsť ku korózii. • Produkt nesterilizujte parou spolu s inými nástrojmi, aj keď je produkt vo vrecku. Takto sa predíde možnej zmene farby alebo poškodeniu produktu v dôsledku zvyškov chemických látok nachádzajúcich sa na ostatných nástrojoch. • Sterilizácia nie je zaručená po uplynutí doby zachovania sterilizácie, určenej výrobcom a predajcom sterilizačného vrecka. Ak doba zachovania sterilizácie už uplynula, znovu vykonajte sterilizáciu s novým sterilizačným vreckom. • Nepoužívajte sterilizačné vrecká obsahujúce lepiace zložky rozpustné vo vode, ako je PVA (polyvinylalkohol). Lepiace zložky vyplavené počas sterilizácie sa môžu dostať do produktu, čo spôsobí problémy, ako je zlé otáčanie, lepenie a nesprávne fungovanie. • Neohrievajte ani neschladzujte produkt príliš rýchlo. Pri rýchlej zmene teploty by sa mohol produkt poškodiť. • Je overené, že tento produkt sa môže sterilizovať najmenej 250-krát. • Produkt uchovávajte v dobre vetranej miestnosti na mieste chránenom pred priamym slnečným žiarením a v rámci rozsahov teplôt, vlhkosti a tlaku uvedených v špecifikáciách.

HU

WARNING

• A tisztítás és a sterilizálás hatékonysága érdekében csak az alábbi eljárásokat használja az újrafeldolgozás során. • Tartsa be az eszközök újrafeldolgozására vonatkozó helyi szabályokat, előírásokat és irányelveket. • A kezelés után azonnal (1 órán belül) végezze el a karbantartást, majd tárolja el a kézidarabot. A kézidarab megfelelő karbantartásának elmulasztása fertőzést, meghibásodást vagy égési sérülésekhez vezető túlmelegedést okozhat. • Ha vér kerül a kézidarab belsejébe, akkor előfordulhat, hogy az automatikus kézidarab-tisztító és kenőrendszer nem tisztítja meg teljesen a kézidarab belső részeit, és ez vérrögök kialakulását okozhatja a kézidarab belsejében. A megalvadt vér a kézidarab meghibásodását és égési sérülésekhez vezető túlmelegedést okozhat. A veszély elkerülése érdekében az NSK javasolja, hogy azonnal végezze el az ilyen kézidarabok kenését PANA SPRAY Plus anyaggal. • Z-SG45L / Z-SG45:A kézieszközben olaj maradhat, amely túlmelegedéshez vezethet és ezáltal égési sérülést okozhat.

CAUTION

• Ne használja a következő folyadékokat a termék törlésére, áztatására és tisztítására: erősen/szupersavas víz, erősen savas/lúgos vegyszerek, klórtartalmú oldatok, oldószerek, pl. benzin vagy hígító. • A hőfertőtlenítővel történő mosást követően, a kenés megkezdése előtt szárítsa meg a terméket, hogy az összes nedvességet eltávolítsa annak belsejéből. A hőfertőtlenítőből a termék belsejében jutó és ottmaradó nedvesség csökkentheti a kenés hatékonyságát és korróziót okozhat a termék belsejében. • Gyorsan vegye ki a kézidarabot a hőfertőtlenítőből a tisztítási, sterilizálási és szállítási ciklus befejeződése után (1 órán belül). Ennek elmulasztása korróziót okozhat. • Csak NSK PANA SPRAY Plus sprayket alkalmazzon. A PANA SPRAY Plus terméktől eltérő egyéb sprayk alkalmazása a kézieszköz túlmelegedéséhez vezethet. • Az autoklávba helyezés előtt tisztítsa meg a kézidarabot, és végezze el a kenését. Ha vér marad a belső felületen, az megalvadhat és meghibásodást okozhat. • A sterilizálás befejeződése után azonnal (1 órán belül) vegye ki a kézidarabot a sterilizálóból. Ennek elmulasztása korróziót okozhat. • Ne vesse alá a terméket gőzös sterilizálásnak más eszközökkel együtt, még akkor sem, ha külön tasakban van. Ezzel megelőzhető a terméknek a többi eszközön található vegyianyag-maradványok miatti esetleges elszíneződése és károsodása. • A sterilizálás a gyártó és a forgalmazó által a sterilizáló tasakhoz megadott sterilizálási tárolási időtartam letelte után nem garantált. Ha a sterilizálási tárolási időtartam letelt, egy új tasakkal végezze el újra a sterilizálást. • Ne használjon vízoldható ragasztót tartalmazó összetevőből – például polivinil-alkoholból (PVA) – álló sterilizáló tasakot. A sterilizálás során felszabaduló anyagok ugyanis bekerülhetnek a termékbe, és lassú forgást, beragadást, nem megfelelő működést és egyéb problémákat idézhetnek elő. • Ne melegítse vagy hűtse le túl gyorsan a terméket. A gyors hőmérséklet-változás károsíthatja a terméket. • A termék igazoltan alkalmas legalább 250 sterilizálásra. • A terméket jól szellőző helyen, közvetlen napfénytől távol, és a hőmérsékletre, a páratartalomra és a nyomásra a specifikációban meghatározott tartományokon belül tárolja.

SL

WARNING

• Za zagotovitev učinkovitega čiščenja in sterilizacije izvedite samo naslednje postopke za pripravo instrumenta. • Upoštevajte lokalna pravile, predpise in smernice za pripravo naprave na uporabo. • Takoj po uporabi (znotraj 1 ure) izvedite vzdrževanje ročnega instrumenta ter ga shranite na varno. Nepravilno vzdrževanje ročnega instrumenta lahko vodi do infekcij, nepravilnega delovanja izdelka, pregrevanja, ki lahko povzroči opekline itn. • Če pride v ročni instrument kri, samodejni čistilni in mazalni sistem ročnega instrumenta morebiti ne bo popolnoma očistil sestavne dela instrumenta, kar lahko povzroči strjevanje krvi v notranjosti instrumenta. Strjena kri lahko vodi do nedelovanja ročnega instrumenta ter pregrevanja, ki lahko povzroči opekline. Za izognitev tem tveganjem podjetje NSK priporoča, da ročne instrumente nemudoma namažete s sredstvom PANA SPRAY Plus. • Z-SG45L / Z-SG45:Presežek olja v notranjosti ročnika lahko povzroči pregrevanje ročnika, kar lahko privede do opeklin.

CAUTION

• Za brisanje, namakanje ali čiščenje izdelka ne uporabljajte naslednjih tekočin: močno/izredno kisle vode, močno jedkih/alkaličnih kemikalij, raztopin, ki vsebujejo klor, raztopine kot so bencin ali razredčila. • Ko instrument operete s toplotno razkuževalno napravo in pred njegovim mazanjem, ga morate posušiti, dokler ne boste popolnoma odstranili vse notranje vlage. Vlaga iz naprave za toplotno razkuževanje, ki ostane v izdelku, lahko zmanjša učinek mazanja in lahko povzroči korozijo v notranjosti izdelka. • Ročni instrument hitro odstranite iz toplotne razkuževalne naprave po končanem ciklu čiščenja, sterilizacije in sušenja (v 1 uri). Če tega ne storite, lahko pride do korozije. • Uporabljate lahko samo pršilo NSK PANA SPRAY Plus. Uporaba katerega koli drugega pršila razen PANA SPRAY Plus lahko povzroči pregrevanje ročnika. • Pred avtoklaviranjem očistite in namažite ročni instrument. Če na notranji površini ostane kri, se ta lahko strdi in povzroči nedelovanje izdelka. • Takoj po koncu sterilizacije (v 1 uri) odstranite ročni instrument iz sterilizatorja. Če tega ne storite, lahko pride do korozije. • Izdelka ne sterilizirajte s paro skupaj z drugimi instrumenti, tudi če je ta v vrečki. S tem preprečite morebitna razbarvanja in poškodovanje izdelka zaradi kemičnih ostankov na drugih instrumentih. • Sterilizacija ni zagotovljena po izteku časa ohranitve sterilizacije, ki ga določita proizvajalec in prodajalec sterilizacijske vrečke. Če je čas ohranitve sterilizacije potekel, izvedite sterilizacijo še enkrat z novo sterilizacijsko vrečko. • Ne uporabljajte sterilizacijskih vrečk, ki vsebujejo vodotopne lepilne komponente, kot je PVA (polivinil alkohol). Lepilne komponente, izločene med sterilizacijo, lahko pridejo v izdelek in povzročijo težave, kot so slabo vrtenje, lepljenje in nepravilno delovanje. • Ne segrevajte ali ohlajajte izdelka prehitro. Hitre spremembe v temperaturi lahko poškodujejo izdelek. • Ta izdelek se lahko potrjeno sterilizira vsaj 250-krat. • Izdelek hranite na dobro prezračevanem mestu, kjer ni izpostavljen neposredni sončni svetlobi in je znotraj temperaturnega, vlažnega in tlačnega razpona, navedenega v specifikacijah.

HR

WARNING

• Kako biste osigurali učinkovitost čišćenja i sterilizacije, koristite samo sljedeće postupke za ponovnu obradu. • Slijedite lokalna pravila, propise i smjernice u vezi s ponovnom obradom uređaja. • Odmah nakon tretmana (u roku od 1 sata) obavite održavanje a zatim pohranite nasadni instrument. Nepravilno održavanje nasadnog instrumenta može uzrokovati infekcije, kvar proizvoda, pregrijavanje koje može dovesti do ozljeda od opeklina. • Ako krv dospije unutar nasadnog instrumenta, automatski sustav za čišćenje i podmazivanje nasadnog instrumenta možda neće potpuno očistiti unutarnje komponente nasadnog instrumenta, što može dovesti do koagulacije krvi unutar nasadnog instrumenta. Koagulirana krv može uzrokovati kvar i pregrijavanje nasadnog instrumenta, što uzrokuje ozljede od opeklina. Kako biste izbjegli rizik, tvrtka NSK preporučuje da te nasadne instrumente odmah podmažete sredstvom PANA SPRAY Plus. • Z-SG45L / Z-SG45:Ako u ručnom dijelu ostane previše ulja, može doći do pregrijavanja ručnog dijela zbog čega mogu nastati opekotine.

CAUTION

• Nemojte koristiti sljedeće tekućine za brisanje, uranjanje ili čišćenje proizvoda; jaka/super kisela voda, jake kiseline/alkalne kemikalije, otopine koje sadrže klor, otapala poput benzina ili razrjeđivača. • Nakon pranja termodezinfektorom, prije podmazivanja, sušite proizvod sve dok se ne ukloni sva unutarnja vlaga. Vlaga termodezinfektora koja se zadrži unutar proizvoda može smanjiti učinak podmazivanja i može prouzročiti koroziju unutar proizvoda. • Nakon završetka ciklusa čišćenja, sterilizacije i sušenja (u roku od 1 sata) brzo izvadite nastavak iz termodezinfektora. Ako to ne učinite, može doći do korozije. • Ne rabite nijedan drugi sprej osim NSK PANA SPRAY Plus. Ako rabite bilo koji sprej osim PANA SPRAY Plus, možete prouzročiti pregrijavanje ručnog dijela. • Očistite i podmažite nasadni instrument prije autoklaviranja. Ako krv ostane na unutarnjoj površini, ona se može zgrušati i uzrokovati kvar proizvoda. • Odmah nakon završetka sterilizacije (u roku od 1 sata), izvadite nastavak iz sterilizatora. Ako to ne učinite, može doći do korozije. • Nemojte autoklavirati ovaj proizvod s drugim instrumentima, čak i kada se nalazi u vrećici. Time se sprječava moguća promjena boje i oštećenje proizvoda od kemijskih ostataka na drugim instrumentima. • Sterilizacija nije zajamčena nakon isteka vremena održavanja sterilizacije koje su odredili proizvođač i prodavač sterilizacijske vrećice. Ako je vrijeme održavanja sterilizacije proteklo, ponovite sterilizaciju s novom sterilizacijskom vrećicom. • Nemojte upotrebljavati vrećice za sterilizaciju koje sadržavaju ljepljive komponente topive u vodi kao što je PVA (polivinilni alkohol). Ljepljive komponente koje se isperu tijekom sterilizacije mogu ući u proizvod, uzrokujući probleme poput slabe rotacije, ljepljenja i neispravnog rada. • Nemojte prebrzo zagrijavati ili hladiti proizvod. Brza promjena temperature mogla bi oštetiti proizvod. • Potvrđeno je da se ovaj proizvod može sterilizirati najmanje 250 puta. • Proizvod čuvajte na dobro prozračenom mjestu bez izravne sunčeve svjetlosti i unutar raspona temperature, vlažnosti i tlaka navedenih u specifikacijama.

SV

WARNING

• I syfte att säkerställa effektiv rengöring och sterilisering ska endast följande förfaranden för ombearbetning följas. • Följ lokala regler, bestämmelser och riktlinjer gällande ombearbetning av enheter. • Omedelbart efter att handstycket har använts (inom 1 timme) ska underhåll utföras, och sedan ska handstycket förvaras. Underlåtenhet att utföra erforderligt underhåll av handstycket kan leda till infektion, felfunktion hos produkten och överhettning som orsakar brännskador. • Om blod tränger in i handstycket är det möjligt att ett automatiskt rengörings- och smörjningssystem inte kan rengöra dess interna delar fullständigt, vilket kan leda till att blod koagulerar inuti handstycket. Koagulerat blod kan leda till att handstycket inte fungerar korrekt eller att det överhettas, vilket i sin tur kan orsaka brännskador. För att undvika risken för detta rekommenderar NSK att berörda handstycken omedelbart smörjs med PANA SPRAY Plus. • Z-SG45L / Z-SG45:Överskottsolja som finns kvar i handstycket kan orsaka överhettning av handstycket, vilket kan leda till brännskador.

CAUTION

• Följande vätskor får inte användas för att torka av, blötlägga eller rengöra produkten: starkt/kraftigt syravatten, starka syrahaltiga/alkaliska kemikalier, lösningar som innehåller klor eller lösningsmedel såsom bensen eller thinner. • När produkten har rengjorts i en termodesinfektionsapparat ska du se till att den har torkat ordentligt och att all intern fukt har avlägsnats helt innan produkten smörjs. Om fukt från termodesinfektionsapparaten finns kvar i produkten kan detta reducera smörjningseffekten och leda till att korrosion uppstår inuti produkten. • Se till att handstycket tas ut ur termodesinfektionsapparaten efter att rengörings-, steriliserings- och torkcykeln har slutförts (inom 1 timme). Om handstycket inte tas ut snabbt nog kan korrosion uppstå. • Använd inte andra sprayer än NSK PANA SPRAY Plus. Användning av andra sprayer än PANA SPRAY Plus kan orsaka överhettning av handstycket. • Rengör och smörj handstycket innan det steriliseras i autoklav. Om blodrester finns kvar på handstyckets innersyta kan blodet stelna och medföra att produkten inte fungerar korrekt. • Ta omedelbart ut handstycket ur steriliseringsapparaten när steriliseringen har slutförts (inom 1 timme). Om handstycket inte tas ut snabbt nog kan korrosion uppstå. • Ångsterilisering av produkten tillsammans med andra instrument ska inte utföras, även om produkten placeras i en påse. Ångsterilisering tillsammans med andra instrument kan orsaka missfärgning av, och skada på, produkten på grund av kemiska rester på de andra instrumenten. • Steriliteten kan inte garanteras när steriliseringsperioden som anges av tillverkaren och återförsäljaren av steriliseringspåsen har löpt ut. Om steriliseringsperioden har löpt ut ska steriliseringen utföras på nytt med en ny steriliseringspåse. • Använd inte steriliseringspåsar som innehåller vattenlösliga bindemedelskomponenter som PVA (polyvinylalkohol). Bindemedelskomponenter som sköljs ut under sterilisering kan komma in i produkten och orsaka problem som dålig rotation, ihopklibbning och att produkten inte fungerar som den ska. • Värm inte upp eller kyl ned produkten för snabbt. Snabba temperaturförändringar kan orsaka skada på produkten. • Det har bekräftats att produkten kan steriliseras minst 250 gånger. • Förvara produkten på en välventilerad plats, undan från direkt solljus och inom temperatur-, luftfuktighets- och tryckintervallerna som finns angivna i specifikationerna.

DA

WARNING

• Anvend kun følgende procedurer til genforarbejdning for at sikre effektiv rengøring og sterilisering. • Følg lokale regler, bestemmelser og retningslinjer vedrørende genforarbejdning af instrumenter. • Umiddelbart efter behandling (inden for 1 time) skal der foretages vedligeholdelse af håndstykket, som derefter skal opbevares. Manglende korrekt vedligeholdelse af håndstykket kan forårsage infektion, produktsvigt, overhedning, som kan medføre forbrændingsskader. • Hvis blod trænger ind i et håndstykke, vil et automatisk system til rengøring og smøring af håndstykket muligvis ikke rense håndstykkets indvendige komponenter og kan medføre størknet blod inde i håndstykket. Størknet blod kan medføre, at håndstykket svigter og overheder, hvilket kan forårsage forbrændingsskader. For at undgå risikoen anbefaler NSK, at disse håndstykker omgående smøres med PANA SPRAY Plus. • Z-SG45L / Z-SG45:Hvis der er for meget olie inden i håndstykket, kan det medføre overopvarmning af håndstykket, hvilket kan føre til forbrændingsskader.

CAUTION

• Anvend ikke følgende væske til at aftørre, nedsænke eller rengøre produktet: stærkt/super syrevand, stærke syre-/alkaliske kemikalier, klorindeholdende opløsninger, opløsningsmidler som f.eks. benzen eller fortyndervæske. • Efter vask med termo-desinfektionsapparatet, før smøring, skal du tørre produktet, indtil al indvendig fugt er helt fjernet. Fugt fra termo-desinfektionsapparatet, som forbliver inden i produktet, kan reducere smøreevnen og forårsage ætsning inden i produktet. • Fjern hurtigt håndstykket fra termo-desinfektionsapparatet, efter rengøring, sterilisering og tørrecyklus er fuldendt (inden for 1 time). Hvis ikke du gør dette, kan der forekomme ætsning. • Brug ikke andre sprays end NSK PANA SPRAY Plus. Brug af andre sprays end PANA SPRAY Plus kan medføre overopvarmning af håndstykket. • Rengør og smør håndstykket inden autoklavering. Hvis der er blod tilbage på den indvendige overflade, kan det størkne og forårsage produktsvigt. • Fjern håndstykket fra steriliseringsapparatet, omgående efter steriliseringen er fuldendt (inden for 1 time). Hvis ikke du gør dette, kan der forekomme ætsning. • Produktet må ikke dampsteriliseres sammen med andre instrumenter, selv hvis det er anbragt i en pose. Dette er for at forhindre eventuel misfarvning og beskadigelse af produktet fra kemiske rester på andre instrumenter. • Sterilisering er ikke garanteret, efter steriliseringsopholdstiden angivet af producenten og sælgeren af steriliseringsposen er udløbet. Hvis steriliseringsopholdstiden er udløbet, skal du gentage steriliseringen med en ny steriliseringspose. • Brug ikke steriliseringsposer, der indeholder vandopløselige klæbende komponenter såsom PVA (polyvinylalkohol). Klæbende komponenter, der vaskes ud under sterilisering, kan trænge ind i produktet og forårsage problemer såsom dårlig rotation, klæbning og problemer med at fungere korrekt. • Undlad at opvarme eller afkøle produktet for hurtigt. Brat temperaturændring kan beskadige produktet. • Det bekræftes, at dette produkt kan steriliseres mindst 250 gange. • Opbevar produktet på et godt ventileret sted væk fra direkte sollys og inden for det temperatur-, luftfugtigheds- og trykområde, der er angivet i specifikationerne.

ZH

WARNING

• 為有效清潔和消毒滅菌，重覆使用時必須遵照以下步驟。 • 器械的重覆使用，應遵照當地法規和處理原則處置。 • 治療後（1 小時內）立刻進行保養並將手機妥善保存。未適當保養手機可能會導致感染、機器故障或因機器過熱引起燙傷。 • 如果血液滲入手機內，自動清潔和潤滑系統可能無法完全清潔手機的內部組件，導致血液在高速手機內凝固。血液在高速手機內凝固，可能會造成故障及過熱，並導致燙傷。為避免以上風險，NSK 推薦立即使用 PANA SPRAY Plus 潤滑手機。 • Z-SG45L / Z-SG45：機頭內部如果殘留太多油，可能會過熱而造成灼傷。

CAUTION

• 以下液體不可用來擦拭、浸泡或清潔本產品：強酸性 / 超強酸性液體、強酸性 / 強鹼性化學製品、含氯溶液、苯或稀釋劑等溶劑。 • 以高溫消毒機清洗後，上保養油之前，請確定產品內部為乾燥狀態。若高溫消毒機的濕氣殘留於產品內，將降低潤滑的效果，並造成產品內部腐蝕。• 清洗、滅菌、乾燥循環結束後（約一小時），請迅速將手機從高溫消毒機中移出。若沒有這樣做，將可能導致腐蝕。 • 請勿使用 NSK PANA SPRAY Plus 之外的噴霧劑。使用 PANA SPRAY Plus 之外的噴霧劑可能會使機頭過熱。• 在高溫滅菌前，須清潔並潤滑手機。如果血液殘留在內部表面，血液凝固後會造成本產品故障。• 滅菌完成後（約一小時），請立即將手機從滅菌器中移出。若沒有這樣做，將可能導致腐蝕。 • 即使本產品收在滅菌袋內，也不應與其他器械一起進行蒸氣滅菌。這是為了避免其他器械上的化學殘留物，造成本產品褪色或損壞。 • 若製造商與銷售商的滅菌袋超出保存期限，將無法保證滅菌效果。若超出滅菌保存期限，請使用新的滅菌袋，並重新滅菌。• 請勿使用含有 PVA（聚乙烯醇）等水溶性粘合劑成分的消毒袋。滅菌過程中洗脫的粘性成分可能會進入產品，造成旋轉不良（卡死和不運轉）等問題。 • 不可將本產品急速加熱或降溫。急速改變溫度可能會損壞本產品。 • 本產品被證實至少可接受 250 次滅菌。 • 本產品應保存在通風良好的地方，避免陽光直射。溫度、溼度和氣壓應維持在指示的規格範圍內。

NL

WARNING

• Gebruik enkel onderstaande procedures voor hergebruik, om zo de doeltreffendheid van reiniging en sterilisatie te verzekeren. • Volg lokale regels, voorschriften en richtlijnen met betrekking tot het hergebruik van apparaten. • Voer onmiddellijk na een behandeling (binnen 1 uur) onderhoud uit en berg het handinstrument vervolgens op. Als het handinstrument niet naar behoren onderhouden wordt, kan dit leiden tot infecties, productstoringen en oververhitting met brandwonden tot gevolg. • Wanneer bloed in een handinstrument infiltreert, kan het automatische reinigings- en smeersysteem van het handinstrument diens interne onderdelen niet volledig reinigen en kan dit leiden tot bloedstolling binnen het handinstrument. Gestold bloed kan storingen van het handinstrument en oververhitting veroorzaken, met brandwonden tot gevolg. Om dit risico te vermijden, raadt NSK aan deze handinstrumenten onmiddellijk met PANA SPRAY Plus te smeren. • Z-SG45L / Z-SG45:Overmatige aanwezigheid van olie in het handinstrument kan tot oververhitting van het handinstrument leiden en brandwonden veroorzaken.

CAUTION

• Gebruik onderstaande vloeistoffen niet om het product schoon te vegen, onder te dompelen of te reinigen; sterk/superzuur water, sterk zuur/alkalische chemicaliën, chloorhoudende oplossingen, solventen zoals benzine of thinner. • Droog het product, nadat het gewassen werd met de thermo-desinfector, vooraleer het gesmeerd wordt, totdat al het interne vocht volledig verwijderd is. Vocht van de thermo-desinfector dat in het product achterblijft, kan het effect van smering verkleinen en aantasting veroorzaken aan de binnenzijde van het product. • Haal het handinstrument snel uit de thermo-desinfector nadat de cyclus van reiniging, sterilisatie en droging voltooid is (binnen 1 uur). Als men dit niet doet, kan het product aangetast worden. • Gebruik geen andere sprays dan NSK PANA SPRAY Plus. Gebruik van andere sprays dan PANA SPRAY Plus kan tot oververhitting van het handinstrument leiden. • Reinig en smeer het handinstrument vooraleer het te autoclaveren. Als er bloed achterblijft op het interne oppervlak, kan het klonteren en productstoringen veroorzaken. • Haal het handinstrument onmiddellijk na de voltooiing van de sterilisatie (binnen 1 uur) uit de sterilisator. Als men dit niet doet, kan het product aangetast worden. • Voer geen stoomsterilisatie van het product uit samen met andere instrumenten, zelfs wanneer het in een verpakking zit. Dit om eventuele verkleuring en beschadiging van het product door chemische resten op andere instrumenten, te voorkomen. • De sterilisatie kan niet gegarandeerd worden wanneer de sterilisatie bewaartermijn, gespecificeerd door de fabrikant en verkoper van de sterilisatieverpakking, verstreken is. Voer de sterilisatie opnieuw uit met een nieuw sterilisatieverpakking, wanneer de sterilisatie bewaartermijn verstreken is. • Gebruik geen sterilisatiezakjes die in water oplosbare kleefstofcomponenten zoals PVA (polyvinylalcohol) bevatten. Tijdens de sterilisatie uitgedreven kleefcomponenten kunnen in het product terechtkomen en problemen veroorzaken zoals een gebrekkige rotatie (product dat vast komt te zitten waardoor het apparaat niet meer correct kan werken). • Het product niet te snel verwarmen of afkoelen. Een snelle temperatuurverandering kan het product beschadigen. • Er werd aangetoond dat dit product minstens 250 keer gesteriliseerd kan worden. • Bewaar het product op een goed geventileerde plaats buiten het bereik van rechtstreeks zonlicht en binnen het bereik van temperatuur, vochtigheid en druk zoals aangeduid in de specificaties.

PL

WARNING

• Aby mieć pewność odnośnie skuteczności procesów czyszczenia i sterylizacji, stosuj wyłącznie następujące procedury. • Stosuj się do lokalnych przepisów oraz wytycznych dotyczących ponownego przetwarzania urządzeń. • Niezwłocznie po zabiegu (w przeciągu 1 godziny) przeprowadź konserwację, a następnie przechowuj końcówkę w sterylnych warunkach. Brak właściwej konserwacji końcówki może doprowadzić do zakażenia, awarii produktu lub przegrzania prowadzącego do poparzeń. • Jeśli do końcówki dostanie się krew, system automatycznego czyszczenia i smarowania może okazać się niewystarczający do całkowitego oczyszczenia wewnętrznych komponentów, co może prowadzić do zakrzepnięcia krwi wewnątrz końcówki. Skrzepnięta krew może spowodować awarię końcówki lub przegrzanie prowadzące do poparzeń. Aby uniknąć takiego ryzyka, NSK zaleca niezwłoczne nasmarowanie końcówki preparatem PANA SPRAY Plus. • Z-SG45L / Z-SG45:Nadmiar oleju pozostałego wewnątrz kątnicy może spowodować jej przegrzanie, co może prowadzić do poparzeń.

CAUTION

• Nie używaj tych płynów do wycierania, zanurzania lub czyszczenia produktu: mocna/stężona kwaśna woda, mocne kwasy/roztwory zasadowe, roztwory zawierające chlor, rozpuszczalniki, takie jak benzyna czy rozcieńczalnik. • Po myciu za pomocą dezynfektora termicznego, przed smarowaniem, należy wysuszyć produkt aż do całkowitego usunięcia wewnętrznego zawilgocenia. Wilgoć z dezynfektora termicznego pozostająca w środku produktu może zmniejszyć efekt smarowania i wywołać korozję wewnątrz produktu. • Po zakończeniu cyklu mycia, sterylizacji i suszenia należy szybko zdjąć prostnicę z dezynfektora termicznego (w przeciągu 1 godziny). W przeciwnym wypadku wystąpić może korozja. • Nie używaj aerozoli innych niż NSK PANA SPRAY Plus. Użycie aerozoli innych niż PANA SPRAY Plus może spowodować przegrzanie kątnicy. • Przed sterylizacją w autoklawie wyczyść i nasmaruj końcówkę. Jeśli na powierzchniach wewnętrznych pozostanie krew, może dojść do jej zakrzepnięcia i awarii produktu. • Natychmiast po zakończeniu sterylizacji (w przeciągu 1 godziny) należy zdjąć prostnicę ze sterylizatora. W przeciwnym wypadku może wystąpić korozja. • Nie wykonuj sterylizacji parą wodną produktu razem z innymi końcówkami, nawet gdy znajduje się on w rękawie do sterylizacji. Zapobiega to ewentualnym odbarwieniom i uszkodzeniom produktu z powodu śladowych ilości środków chemicznych, które pozostawały na innych końcówkach. • Sterylizacja przestaje działać po upływie okresu skuteczności sterylizacji określonego przez producenta i sprzedawcę etui sterylizacyjnego. Po upływie okresu skuteczności sterylizacji należy ponownie wykonać sterylizację za pomocą nowego etui sterylizacyjnego. • Nie należy stosować torebek do sterylizacji zawierających środki klejące rozpuszczalne w wodzie, takie jak na przykład PVA (Poli(alkohol winylowy)). Wypłukane podczas sterylizacji składniki kleju mogą dostawać się do produktu, wywołując problemy takie jak ograniczenie obrotów, przywieranie i nieprawidłowe działanie. • Nie podgrzewaj ani nie schładzaj produktu zbyt szybko. Szybka zmiana temperatury może prowadzić do uszkodzenia produktu. • Produkt można sterylizować przynajmniej 250 razy. • Przechowuj produkt w prawidłowo wentylowanym pomieszczeniu z dala od bezpośredniego wpływu promieni słonecznych i pamiętaj, by temperatura, wilgotność oraz ciśnienie nie wykraczały poza zakres określony w specyfikacjach.

TR

WARNING

• Temizlik ve sterilizasyon etkisini sağlamak üzere tekrar işlemek için sadece aşağıdaki işlemleri takip edin. • Cihazların yeniden işlenmesine ilişkin yerel kurallara, yönetmeliklere ve yönergelere uyun. • Bir tedavinin hemen ardından (1 saat içerisinde) bakım işlemini gerçekleştirerek başlığı saklayın. Başlık düzgün şekilde bakım yapılmaması enfeksiyona, ürünün arızalanmasına, yanık yaralanmalarına neden olan aşırı ısınmaya neden olabilir. • Başlık içerisine kan girerse otomatik bir başlık temizleme ve yağlama sistemi başlık iç parçalarını tamamen temizleyemeyebilir ve kanınbaşlık içinde pıhtılaşmasına neden olabilir. Pıhtılaşmış kan, başlık arızalanmasına ve yanık yaralanmasına yol açacak şekilde aşırı ısınmasına neden olabilir. Bu tehlikenin önlenmesi için NSK, bu başlığın hemen PANA SPRAY Plus ile yağlanmasını önermektedir. • Z-SG45L / Z-SG45:Anguldurvanın içinde kalan fazla yağ, anguldurvanın aşırı ısınmasına neden olarak yanık yaralanmasına sebep olabilir.

CAUTION

• Ürünü silmek, içine koymak ve temizlemek için şu sıvıları kullanmayın; güçlü/süper asitli su, güçlü asit/alkalin kimyasallar, klor içeren çözeltiler, benzin veya tiner gibi solventler. • Termo dezenfeksiyon cihazıyla yıkadıktan sonra yağlama işleminden önce iç kısımda bulunan tüm nem tamamen kuruyana kadar ürünü kurutun. Ürünün içerisinde kalan termo dezenfeksiyon cihazının nemi, yağlamanın etkisini azaltabilir ve ürünün iç kısmının paslanmasına neden olabilir. • Temizleme, sterilizasyon ve kurutma döngüsü tamamlandıktan sonra termo dezenfeksiyon cihazından hemen çıkartın (1 saat içinde). Bunu yapmamak paslanmaya neden olabilir. • NSK PANA SPRAY Plus dışındaki spreyleri kullanmayın. PANA SPRAY Plus dışındaki spreylerin kullanılması anguldurvanın aşırı ısınmasına neden olabilir. • Başlığı Otoklav işlemine tabi tutmadan önce temizleyip yağlayın. İç kısımda kan kalırsa pıhtılaşarak ürünün arızalanmasına neden olabilir. • Sterilizasyon işleminin tamamlanmasından hemen sonra (1 saat içinde) anguldurvayı sterilizasyon cihazından çıkarın. Bunu yapmamak paslanmaya neden olabilir. • Poşetinin içerisinde olsa dahi diğer aletlerle birlikte ürün üzerinde buharlı sterilizasyon işlemi gerçekleştirmeyin. Bu, olası renk değişikliklerini ve ürünün diğer aletler üzerindeki kimyasal kalıntılardan hasar görmesini önlemek içindir. • Sterilizasyon poşetinin üreticisi ve satıcısı tarafından belirtilen sterilizasyonda tutma süresi aşıldıktan sonra sterilizasyon garanti edilmez. Sterilizasyonda tutma süresi aşılırsa yeni bir sterilizasyon poşetiyle sterilizasyonu tekrar gerçekleştirin. • PVA (polivinil alkol) gibi suda çözünen yapıştırıcı bileşenler içeren sterilizasyon torbaları kullanmayın. Sterilizasyon sırasında su ile temas eden yapıştırıcı bileşenler ürünün içine girerek rotasyon bozukluğu, yapışma ve cihazın düzgün çalışmaması gibi sorunlara yol açabilir. • Ürünü çok hızlı şekilde ısıtmayın veya soğutmayın. Sıcaklıktaki ani değişim ürünün zarar görmesine neden olabilir. • Bu ürünün en az 250 defa sterilize edilebildiği onaylanmıştır. • Ürünü, havalandırması iyi olan bir yerde doğrudan gelen güneş ışığından uzakta ve teknik özelliklerde belirtilen sıcaklık, nem ve basınç aralıklarının içerisinde saklayın.

FI

WARNING

• Käytä jälleenkäsittelyssä vain seuraavia menetelmiä, jotta puhdistus- ja sterilointitulos olisi tehokas. • Noudata laitteiden jälleenkäsittelyssä paikallisia säännöksiä, määräyksiä ja ohjeita. • Huolla käsikappale ja laita se säilytykseen välittömästi käytön jälkeen (1 tunnin sisällä). Käsikappaleen huollon laiminlyöminen voi johtaa infektioon, tuotteen vahingoittumiseen tai ylikuumenemiseen ja sen seurauksena palovammoihin. • Käsikappaleen automaattinen puhdistus- ja voitelujärjestelmä ei ehkä saa täysin poistettua käsikappaleen sisäosiin joutunutta verta, jolloin veri voi hyytyä käsikappaleen sisään. Hyytynyt veri voi vaurioittaa käsikappaletta ja johtaa ylikuumenemiseen ja sen seurauksena palovammoihin. Riskin välttämiseksi NSK suosittelee näiden käsikappaleiden välitöntä voitelua PANA SPRAY Plus -aineella. • Z-SG45L / Z-SG45:Käsikappaleen sisältämä jäänneöljy voi johtaa käsikappaleen ylikuumentumiseen, joka puolestaan voi johtaa palovammaan.

CAUTION

• Älä pyyhi, kastele tai puhdista tuotetta seuraavilla nesteillä: erityisen hapollinen vesi, voimakkaasti hapolliset/emäksiset kemikaalit, klooria sisältävät liuokset, liuottimet kuten bensiini tai ohenne. • Puhdistusautomaatilla pesun jälkeen ja ennen voitelua kuivaa tuote huolellisesti, niin että kosteus saadaan poistettua sisältä. Tuotteen sisälle jäävä pesun jälkeinen kosteus voi heikentää voitelun vaikutusta, ja tuote voi ruostua sisäpuolelta. • Poista käsikappale puhdistusautomaatista mahdollisimman pikaisesti puhdistuksen, steriloinnin ja kuivausohjelman päätyttyä (tunnin kuluessa). Muutoin tuote saattaa ruostua. • Älä käytä muita voiteluaineita kuin NSK PANA SPRAY Plus -voiteluainetta. Muiden kuin PANA SPRAY Plus -voiteluaineen käyttö voi johtaa käsikappaleen ylikuumenemiseen. • Puhdista ja voitele käsikappale ennen autoklavointia. Sisäpinnalle jäänyt veri voi hyytyä ja vaurioittaa tuotetta. • Poista käsikappale sterilointilaitteesta välittömästi steriloinnin päätyttyä (tunnin kuluessa). Muutoin tuote saattaa ruostua. • Älä autoklavoi tuotetta muiden instrumenttien kanssa, vaikka se olisi erillisessä pussissa. Näin vältetään tuotteen mahdollinen värjäytyminen ja vaurioituminen, jonka muiden instrumenttien kemialliset jäämät voivat aiheuttaa. • Sterilointi ei ole taattu, jos sterilointipussiin valmistajan ja jälleenmyyjän merkitsemä säilytysaika on mennyt umpeen. Jos sterilointiaineen säilytysaika on umpeutunut, suorita sterilointi uudella sterilointipussilla. • Älä käytä veteen liukenevia komponentteja, kuten PVA:ta (polyvinyylialkoholi) sisältäviä sterilisointipusseja. Sterilisoinnin aikana liuenneet liimakomponentit voivat joutua tuotteen sisään ja aiheuttaa ongelmia, kuten huono kierto, tarttuminen ja oikeanlaisen toiminnan epäonnistuminen. • Älä kuumenna tai jäähdytä tuotetta liian nopeasti. Lämpötilan nopea muuttuminen voi vaurioittaa tuotetta. • Tämä tuote voidaan steriloida todistettavasti vähintään 250 kertaa. • Säilytä tuotetta hyvin ilmastoidussa paikassa suoralta auringonvalolta suojattuna sekä teknisissä tiedoissa mainitussa lämpötilassa, kosteudessa ja paineessa.

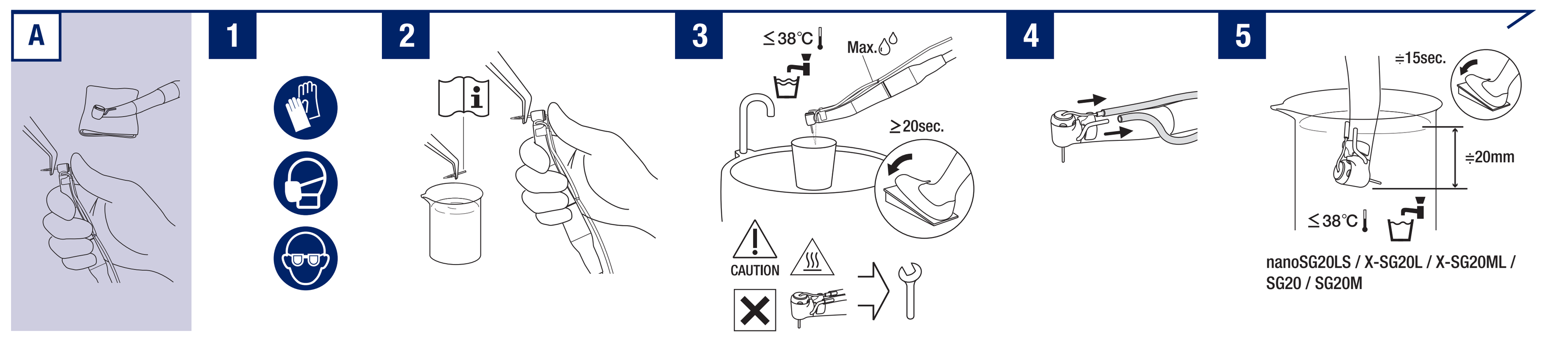

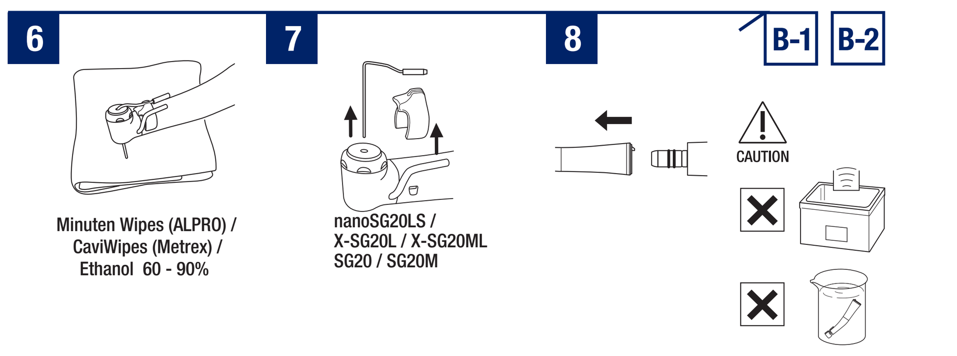

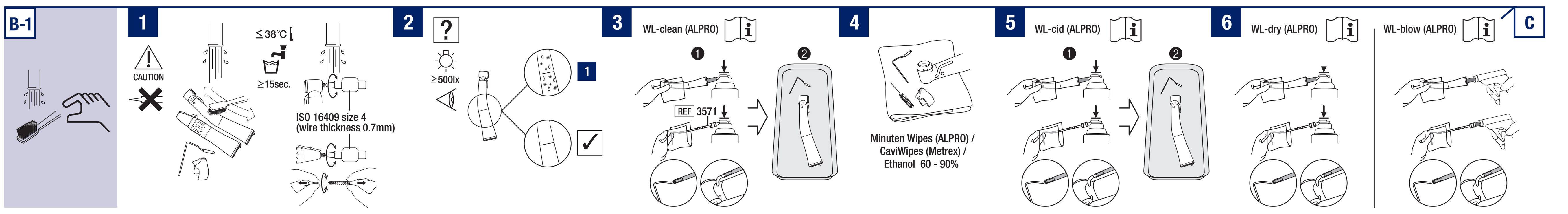

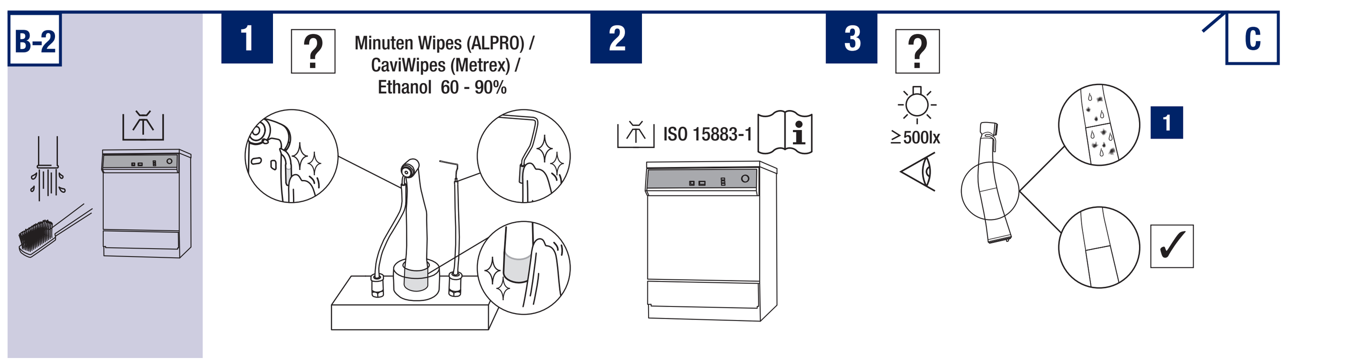

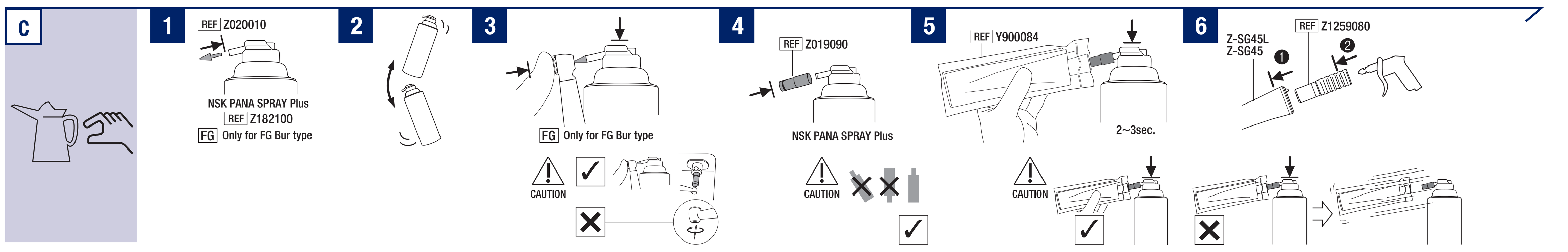

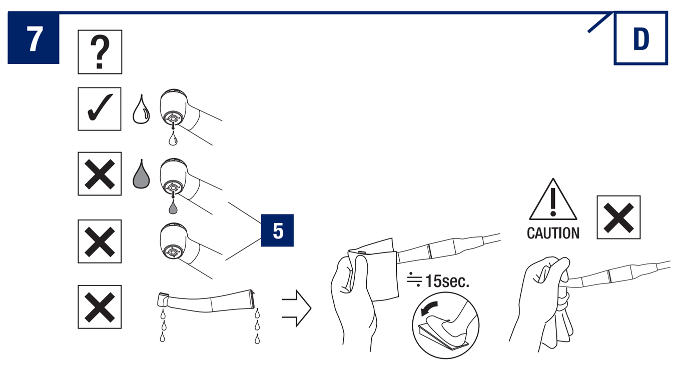

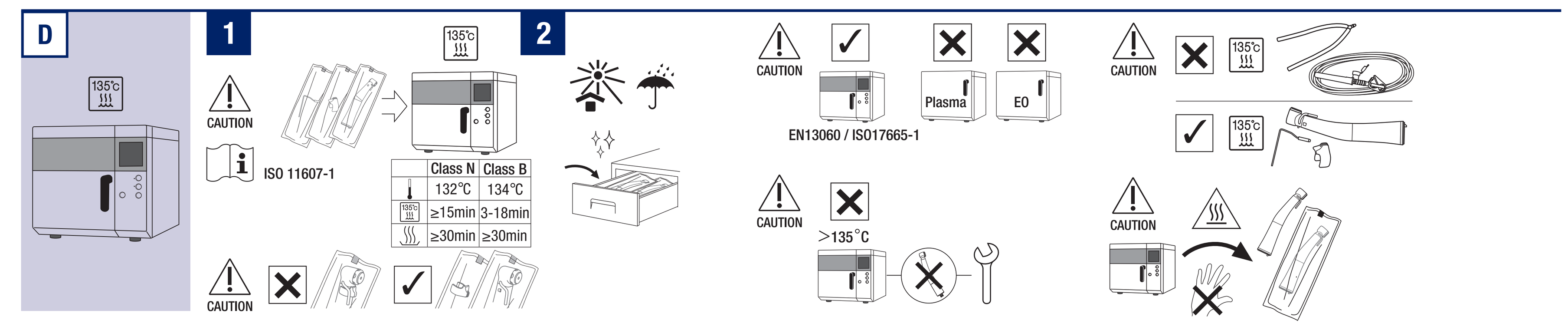

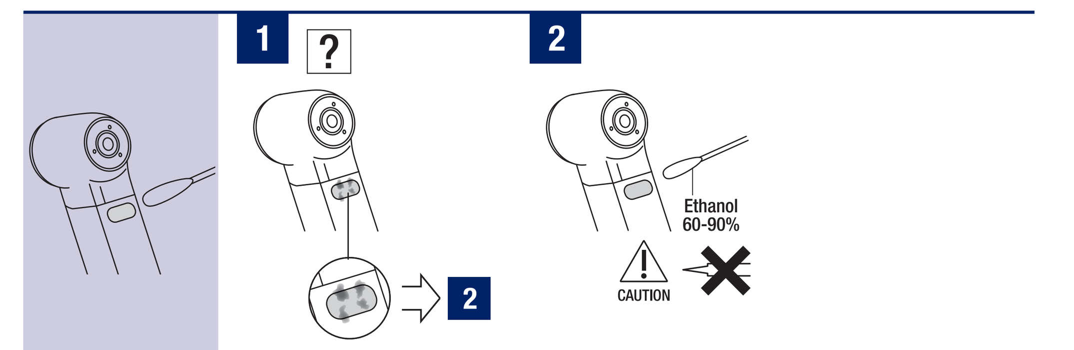

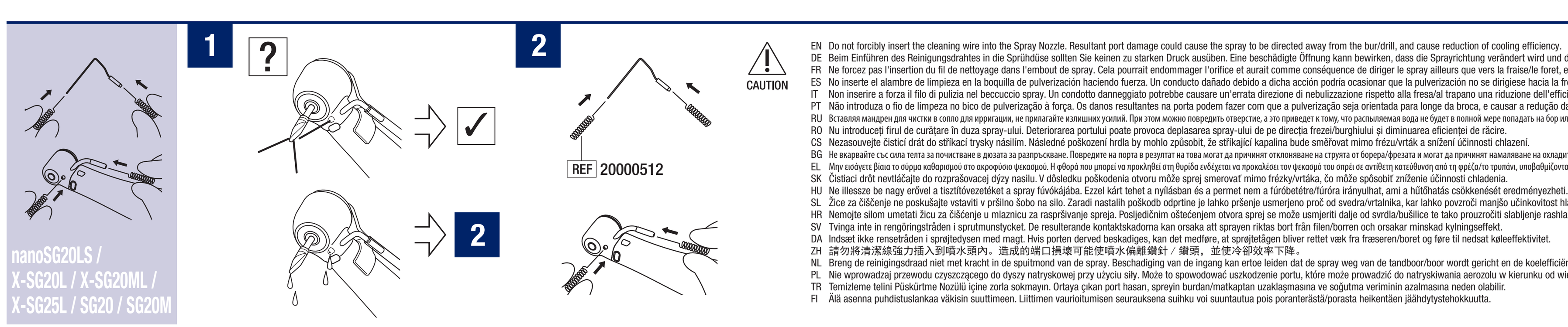

EN Do not forcibly insert the cleaning wire into the Spray Nozzle. Resultant port damage could cause the spray to be directed away from the bur/drill, and cause reduction of cooling efficiency.
DE Beim Einführen des Reinigungsdrahtes in die Sprühdüse sollten Sie keinen zu starken Druck ausüben. Eine beschädigte Öffnung kann bewirken, dass die Sprayrichtung verändert wird und die Kühleffizienz abnimmt.
FR Ne forcez pas l'insertion du fil de nettoyage dans l'embout de spray. Cela pourrait endommager l'orifice et aurait comme conséquence de diriger le spray ailleurs que vers la fraise/le foret, et réduire ainsi l'efficacité du refroidissement.
ES No inserte el alambre de limpieza en la boquilla de pulverización haciendo fuerza. Un conducto dañado debido a dicha acción podría ocasionar que la pulverización no se dirigiese hacia la fresa/broca, y reducir la eficacia de refrigeración.
IT Non inserire a forza il filo di pulizia nel beccuccio spray. Un condotto danneggiato potrebbe causare un'errata direzione di nebulizzazione rispetto alla fresa/al trapano una riduzione dell'efficienza di raffreddamento.
PT Não introduza o fio de limpeza no bico de pulverização à força. Os danos resultantes na porta podem fazer com que a pulverização seja orientada para longe da broca, e causar a redução da eficiência de arrefecimento.
RU Вставляя мандрен для чистки в сопло для ирригации, не прилагайте излишних усилий. При этом можно повредить отверстие, а это приведет к тому, что распыляемая вода не будет в полной мере попадать на бор или на сверло, тем самым охлаждение станет менее эффективным.
RO Nu introduceți firul de curățare în duza spray-ului. Deteriorarea portului poate provoca deplasarea spray-ului de pe direcția frezei/burghiului și diminuarea eficienței de răcire.
CS Nezasouvejte čisticí drát do stříkací trysky násilím. Následné poškození hrdla by mohlo způsobit, že stříkající kapalina bude směřovat mimo frézu/vrták a snížení účinnosti chlazení.
BG Не вкарвайте със сила тела за почистване в дюзата за разпръскване. Повредите на порта в резултат на това могат да причинят отклоняване на струята от борера/фрезата и могат да причинят намаляване на охладителната ефективност.
EL Μην εισάγετε βίαια το σύρμα καθαρισμού στο ακροφύσιο ψεκασμού. Η φθορά που μπορεί να προκληθεί στη θυρίδα ενδέχεται να προκαλέσει τον ψεκασμό του σπρέι σε αντίθετη κατεύθυνση από τη φρέζα/το τρυπάνι, υποβαθμίζοντας την αποτελεσματικότητα της ψύξης.
SK Čistiaci drôt nevtláčajte do rozprašovacej dýzy nasilu. V dôsledku poškodenia otvoru môže sprej smerovať mimo frézky/vrtáka, čo môže spôsobiť zníženie účinnosti chladenia.
HU Ne illessze be nagy erővel a tisztítóvezetéket a spray fúvókájába. Ezzel kárt tehet a nyílásban és a permet nem a fúróbetétre/fúróra irányulhat, ami a hűtőhatás csökkenését eredményezheti.
SL Žice za čiščenje ne poskušajte vstaviti v pršilno šobo na silo. Zaradi nastalih poškodb odprtine je lahko pršenje usmerjeno proč od svedra/vrtalnika, kar lahko povzroči manjšo učinkovitost hlajenja.
HR Nemojte silom umetati žicu za čišćenje u mlaznicu za raspršivanje spreja. Posljedičnim oštećenjem otvora sprej se može usmjeriti dalje od svrdla/bušilice te tako prouzročiti slabljenje rashladne funkcije.
SV Tvinga inte in rengöringstråden i sprutmunstycket. De resulterande kontaktskadorna kan orsaka att sprayen riktas bort från filen/borren och orsakar minskad kylningseffekt.
DA Indsæt ikke rensetråden i sprøjtedysen med magt. Hvis porten derved beskadiges, kan det medføre, at sprøjtetågen bliver rettet væk fra fræseren/boret og føre til nedsat køleeffektivitet.
ZH 請勿將清潔線強力插入到噴水頭內。造成的端口損壞可能使噴水偏離鑽針 / 鑽頭，並使冷卻效率下降。
NL Breng de reinigingsdraad niet met kracht in de spuitmond van de spray. Beschadiging van de ingang kan ertoe leiden dat de spray weg van de tandboor/boor wordt gericht en de koelefficiëntie vermindert.
PL Nie wprowadzaj przewodu czyszczącego do dyszy natryskowej przy użyciu siły. Może to spowodować uszkodzenie portu, które może prowadzić do natryskiwania aerozolu w kierunku od wiertła oraz ograniczenie skuteczności chłodzenia.
TR Temizleme telini Püskürtme Nozülü içine zorla sokmayın. Ortaya çıkan port hasarı, spreyin burdan/matkaptan uzaklaşmasına ve soğutma veriminin azalmasına neden olabilir.
FI Älä asenna puhdistuslankaa väkisin suuttimeen. Liittimen vaurioitumisen seurauksena suihku voi suuntautua pois poranterästä/porasta heikentäen jäähdytystehokkuutta.

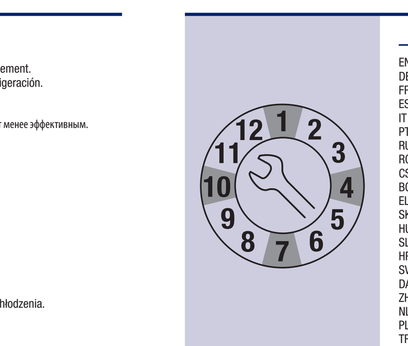

1 2

EN Checking the Handpiece Before Each Use
DE Überprüfung vor der Behandlung
FR Vérification de l'instrument avant toute utilisation
ES Verificación antes de tratamiento
IT Controllo prima del trattamento
PT Inspeção antes do Tratamento
RU ПРОВЕРКА ПЕРЕД НАЧАЛОМ ЛЕЧЕНИЯ
RO Verificarea dispozitivului înainte de fiecare utilizare
CS Kontrola násadce před každým použitím
BG Проверка на накрайника преди всяка употреба
EL Έλεγχος της χειρολαβής πριν από κάθε χρήση
SK Kontrola násadca pred každým použitím
HU A kézidarab ellenőrzése minden használat előtt
SL Preverjanje ročnega instrumenta pred vsako uporabo
HR Provjera nasadnog instrumenta prije svake upotrebe
SV Kontroll av handstycket innan varje användningstillfälle
DA Kontrol af håndstykket før hver brug
ZH 每次使用手機前，請先檢查
NL Controle van het Handinstrument Voor Elk Gebruik
PL Sprawdź końcówkę przed każdym zabiegiem
TR Her kullanımdan önce Başlık kontrol edilmesi
FI Käsikappaleen tarkistus ennen käyttöä

1 2 3

EN Periodical Maintenance Checks (Every 3 months)
DE Regelmäßige Wartungsprüfungen (Alle drei Monate)
FR Contrôles d'entretien périodique (tous les trois mois)
ES Comprobaciones periódicas de mantenimiento (cada tres meses)
IT Controlli di manutenzione periodici (ogni tre mesi)
PT Inspeções Periódicas de Manutenção (a cada três meses)
RU Регулярный технический контроль (Каждые 3 месяца)
RO Verificările de întreținere periodice (O dată la 3 luni)
CS Periodické kontroly údržby (Každé 3 měsíce)
BG Периодични проверки на поддръжката (На всеки 3 месеца)
EL Περιοδικοί έλεγχοι συντήρησης (Κάθε 3 μήνες)
SK Pravidelné kontroly v rámci údržby (Každé 3 mesiace)
HU Rendszeres karbantartási ellenőrzések (3 havonta)
SL Periodično vzdrževanje (Na vsake 3 mesece)
HR Periodične provjere pri održavanju (Na svaka 3 mjeseca)
SV Regelbundna underhållskontroller (Var tredje månad)
DA Periodiske vedligeholdelsestjek (Hver 3. måned)
ZH 定期保養確認（每三個月）
NL Periodieke Onderhoudscontroles (Elke 3 maanden)
PL Wykonuj okresowe przeglądy (Co 3 miesiące)
TR Periyodik Bakım Kontrolleri (Her 3 ayda)
FI Säännölliset huoltotarkastukset (Joka 3. kuukausi)

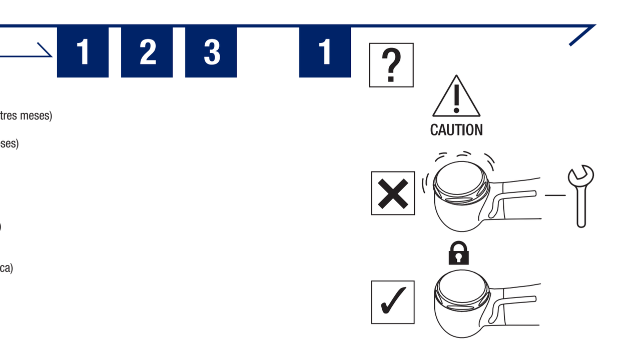

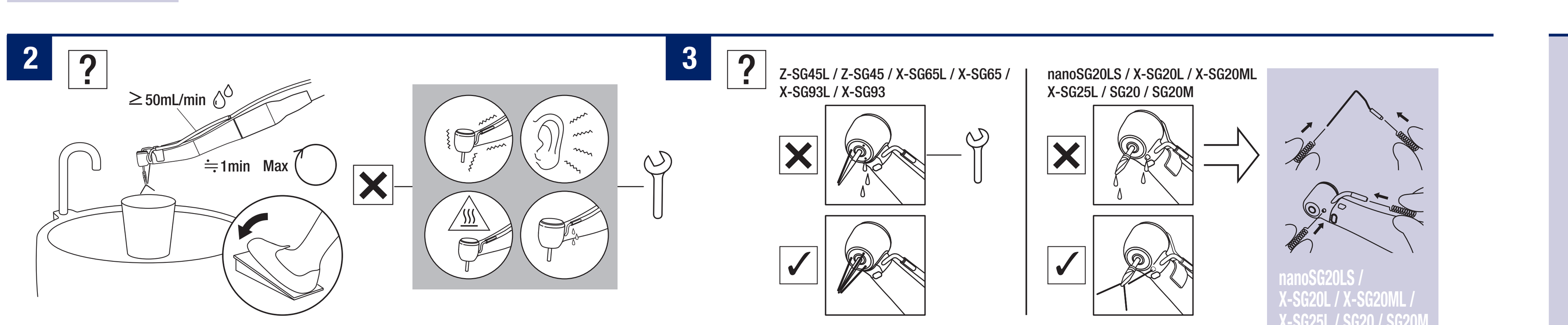

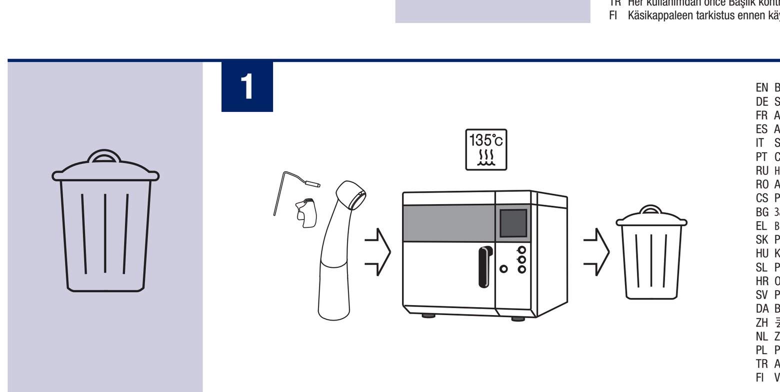

EN Be sure to sterilize before disposing. Ask specialist firms who are licensed to dispose of specially controlled medical wastes, to dispose the product for you.
DE Sterilisieren Sie vor dem Entsorgen. Beauftragen Sie eine Fachfirma mit der Entsorgung des Produkts, die über eine Zulassung zur Entsorgung von speziell kontrollierten medizinischen Abfällen verfügt.
FR Assurez-vous de stériliser avant la mise au rebut. Demandez à des entreprises spécialisées agréées pour la mise au rebut de déchets médicaux sous contrôle spécifique de se charger de la mise au rebut du produit.
ES Asegúrese de esterilizarla antes de desechar. Encargue dicho trabajo a empresas especializadas con licencia para eliminar desechos médicos especialmente controlados.
IT Sterilizzarlo prima dello smaltimento. Per lo smaltimento, rivolgersi ad aziende specializzate che dispongano di licenza per smaltire rifiuti sanitari oggetto di controllo speciale.
PT Certifique-se de que esteriliza antes de eliminar. Peça às empresas especialistas licenciadas para eliminar resíduos médicos especialmente controlados, para eliminar o produto por si.
RU Необходимо убедиться, что перед утилизацией устройства была выполнена его стерилизация. Утилизацию данных отходов можно поручить компаниям, которые уполномочены утилизировать медицинские отходы, подлежащие специальному регулированию.
RO Asigurați-vă de efectuarea sterilizării înainte de eliminare. Solicitați companiilor specializate care sunt licențiate să elimine reziduuri medicale speciale să elimine produsul pentru dvs.
CS Před likvidací proveďte dezinfekci. O likvidaci výrobku požádejte odborné firmy, které mají licenci na likvidaci speciálně řízeného zdravotnického odpadu.
BG Задължително стерилизирайте продукта, преди да го изхвърлите. Поискайте от специализирани фирми, които са лицензирани за изхвърляне на специално контролирани медицински отпадъци, да изхвърлят продукта вместо вас.
EL Βεβαιωθείτε ότι το έχετε απολυμάνει πριν από τη διάθεση. Ζητήστε από εξειδικευμένες επιχειρήσεις που έχουν άδεια να διαθέτουν ειδικά ελεγχόμενα ιατρικά απόβλητα να διαθέσουν το προϊόν για εσάς.
SK Pred likvidáciou sterilizujte. Požiadajte špecializovanú firmu, ktorá je držiteľom certifikátov na likvidáciu špeciálne riadeného zdravotného odpadu, aby za vás produkt zlikvidovala.
HU Kidobás előtt feltétlenül sterilizálja. Olyan szakosodott cégeket keressen a termék ártalmatlanítására, amelyek rendelkeznek speciálisan ellenőrzött egészségügyi hulladékok ártalmatlanítására vonatkozó engedéllyel.
SL Pred odstranitvijo morate izvesti sterilizacijo. Obrnite se na specializirano podjetje, ki ima licenco za odstranjevanje posebno nadzorovanih medicinskih odpadkov, da namesto vas odstrani izdelek.
HR Obavezno sterilizirajte prije zbrinjavanja. Radi zbrinjavanja proizvoda obratite se specijaliziranim tvrtkama koje imaju licencu za zbrinjavanje posebno kontroliranog medicinskog otpada.
SV Produkten ska steriliseras innan avyttring. Be ett specialistföretag som är licensierat för avyttring av reglerat medicinskt avfall att kassera produkten åt dig.
DA BSørg for at sterilisere inden bortskaffelse. ed et specialfirma, som er godkendt til at bortskaffe særligt kontrolleret medicinsk affald, om at bortskaffe produktet for dig.
ZH 丟棄前請務必滅菌。需丟棄本產品時，應委託有合格證照的醫療廢棄物處理專業廠商進行。
NL Zeker steriliseren vooraleer weg te gooien. Vraag gespecialiseerde bedrijven die over een licentie beschikken om speciaal gecontroleerd medisch afval te mogen verwijderen, om het product voor u te verwerken.
PL Przed utylizacją należy poddać sterylizacji. W celu utylizacji produktu zgłoś się do firmy posiadającej licencję na utylizację odpadów medycznych.
TR Atmadan önce sterilize edildiğinden emin olun. Ürünü sizin yerinize atık olarak ayırması için özel denetime tabi tıbbi atıkların elden çıkarılması konusunda lisansa sahip uzman bir şirketten yardım isteyin.
FI Väline on steriloitava ennen hävittämistä. Anna tuote valvonnanalaisen sairaalajätteen hävittämiseen erikoistuneen yrityksen hävitettäväksi.

EN Warranty
DE Garantie
FR Garantie
ES Garantía
IT Garanzia
PT Garantia
RU Гарантия
RO Garanție
CS Záruka
BG Гаранция
EL Εγγύηση
SK Záruka
HU Jótállás
SL Garancija
HR Jamstvo
SV Garanti
DA Garanti
ZH 保固
NL Garantie
PL Gwarancja
TR Garanti
FI Takuu

EN NSK products are warranted against manufacturing errors and defects in materials. NSK reserves the right to analyze and determine the cause of any problem. Warranty is voided should the product be not used correctly or for the intended purpose or has been tampered with by unqualified personnel or has had non NSK parts installed. Replacement parts are available for seven years beyond discontinuation of the model.
DE Für alle NSK-Produkte gilt eine Garantie für Fabrikationsfehler und Mängel an Materialien. NSK behält sich das Recht vor, die Ursache von Problemen zu analysieren und zu ermitteln. Die Garantie erlischt, wenn das Produkt nicht ordnungsgemäß oder nicht sachgemäß verwendet wurde, das Produkt von unqualifiziertem Personal verändert wurde oder Fremdteile (Nicht-NSK-Teile) eingebaut wurden. Ersatzteile sind bis mindestens sieben Jahre nach Einstellung der Produktion des Modells erhältlich.
FR Les produits NSK sont garantis contre les défauts de fabrication et de matériel. NSK se réserve le droit d'analyser et de déterminer la cause de tout problème. La garantie est annulée si l'instrument n'a pas été utilisé correctement ou à l'usage prévu ou qu'il a été modifié par du personnel non qualifié ou que des pièces non NSK ont été installées. Des pièces de rechange sont disponibles pendant sept ans après l'arrêt de production du modèle.
ES Los productos NSK están garantizados contra errores y defectos de fabricación y de materiales. NSK se reserva el derecho a analizar y determinar la causa de cualquier problema. La garantía se anula si el producto no se usa correctamente o para los fines previstos, o si ha sido manipulada por personal no calificado o se le han instalado piezas que no son de NSK. Las piezas de repuesto están disponibles durante los siete años posteriores a la discontinuación del modelo.
IT I prodotti NSK sono garantiti da errori di fabbricazione e difetti dei materiali. NSK si riserva il diritto di analizzare e di stabilire la causa di qualsiasi problema. La garanzia sarà nulla qualora il prodotto non sia stato usato correttamente o per la destinazione d'uso prevista o qualora sia stato manomesso da personale non qualificato o presenti pezzi non originali NSK. I pezzi di ricambio sono disponibili per sette anni dalla messa fuori produzione del modello.
PT Os produtos NSK dispõem de garantia contra erros de fabrico e defeitos nos materiais. A NSK reserva-se o direito de analisar e determinar a causa de quaisquer anomalias. A garantia será anulada se o instrumento não tiver sido utilizado corretamente ou para o fim previsto, se tiver sido modificado por pessoal não qualificado ou se tiverem sido instaladas peças não originais NSK. As peças sobresselentes estão disponíveis durante sete anos após a descontinuação do modelo.
RU Гарантия NSK распространяется на производственные неисправности и дефекты материалов. NSK сохраняет за собой право диагностировать прибор и определять причину неисправностей. Прибор снимается с гарантии в случае нецелевого или неправильного использования, в случае внесения изменений в прибор неквалифицированным персоналом или установки запасных частей третьих производителей (производства не NSK). Запчасти можно приобрести в течение 7 лет после приостановки выпуска модели.
RO Produsele NSK au garanție împotriva erorilor de fabricare și defectelor materialelor. NSK își rezervă dreptul de a analiza și determina cauza oricărei probleme. Garanția se anulează dacă produsul nu este utilizat corect sau pentru scopul preconizat sau dacă a fost modificat de personal necalificat sau dacă s-au instalat piese care nu sunt de la NSK. Piesele de schimb sunt disponibile timp de șapte ani după încetarea producției modelului.
CS Výrobky společnosti NSK mají záruku na výrobní chyby a vady materiálu. Společnost NSK si vyhrazuje právo analyzovat a určit příčinu jakéhokoli problému. Záruka je zrušena, pokud by výrobek nebyl používán správně nebo k určenému účelu, případně byl poškozen nekvalifikovaným personálem nebo měl nainstalované části od jiného dodavatele než společnosti NSK. Náhradní díly jsou k dispozici po dobu sedmi let po ukončení výroby modelu.
BG NSK гарантира, че няма производствени грешки и дефекти в материалите на продуктите й. NSK си запазва правото да анализира и определи причината за всеки проблем. Гаранцията престава да бъде валидна, в случай че продуктът не се използва правилно или по предназначение или е бил видоизменен от неквалифициран персонал, или в него са били монтирани части, които не са на NSK. Резервни части се предлагат седем години след прекратяването на производството на модела.
EL Τα προϊόντα της NSK φέρουν εγγύηση για κατασκευαστικά σφάλματα και ελαττώματα στα υλικά. Η NSK διατηρεί το δικαίωμα να αναλύσει και να προσδιορίσει την αιτία οποιουδήποτε προβλήματος. Η εγγύηση ακυρώνεται σε περίπτωση που το προϊόν δεν χρησιμοποιηθεί σωστά ή για τον ενδεικνυόμενο σκοπό ή έχει παραβιαστεί από ανειδίκευτο προσωπικό ή έχουν εγκατασταθεί εξαρτήματα που δεν ανήκουν στην NSK. Τα εξαρτήματα αντικατάστασης είναι διαθέσιμα για επτά χρόνια πέρα από τη διακοπή του μοντέλου.
SK Na produkty spoločnosti NSK sa vzťahuje záruka na výrobné chyby a defekty v materiáloch. Spoločnosť NSK si vyhradzuje právo analyzovať a určiť príčinu akéhokoľvek problému. Záruka sa nevzťahuje na prípady, keď sa produkt nepoužíva správne alebo sa nepoužíva na zamýšľané použitie, prípadne ak s produktom manipulovala nekvalifikovaná osoba alebo sa nainštalovali diely, ktoré nie sú od spoločnosti NSK. Náhradné diely sú k dispozícii po dobu siedmich rokov od ukončenia výroby modelu.
HU Az NSK termékekre a gyártási és az anyaghibákra kiterjedő jótállás vonatkozik. Az NSK fenntartja magának a jogot, hogy elemezze és meghatározza az esetleges problémák okát. A jótállás érvényét veszti, ha a terméket nem megfelelően vagy nem rendeltetésszerűen használják, vagy arra felhatalmazással nem rendelkező személy módosítja azt, vagy nem NSK alkatrészeket építenek be abba. Cserealkatrészek a típus gyártásának megszűnését követően hét éven át állnak rendelkezésre.
SL Izdelki NSK imajo garancijo na napake pri proizvodnji in napake v materialu. Podjetje NSK si pridržuje pravico do analize in ugotovitve vzroka za katero koli težavo. Če izdelek ni uporabljen pravilno ali za namensko rabo, ali pa ga je spreminjalo nekvalificirano osebje oz. podjetje NSK ni nameščalo delov, je garancija izničena. Nadomestni deli so na voljo sedem let po umaknitvi modela iz prodaje.
HR Proizvodi tvrtke NSK pod jamstvom su od pogrešaka u proizvodnji i nedostataka u materijalima. Tvrtka NSK zadržava pravo analizirati i utvrditi uzrok bilo kakvog problema. Jamstvo je nevažeće ako se proizvod ne koristi pravilno ili u namjeravanu svrhu ili ga neovlašteno osoblje mijenja ili ako ima instaliranih dijelova koje nije proizvela tvrtka NSK. Zamjenski dijelovi dostupni su sedam godina nakon prekida proizvodnje modela.
SV NSK:s produkter är garanterade mot tillverkningsfel och materialdefekter. NSK förbehåller sig rätten att analysera och fastställa orsakerna till eventuella problem. Garantin upphör att gälla om produkten inte används på korrekt sätt, om den används för ett annat ändamål än det avsedda, om den manipuleras av obehörig personal eller om delar som inte tillverkas av NSK installeras. Reservdelar finns tillgängliga i sju år efter tidpunkten då modellen upphör på marknaden eller slutar att tillverkas.
DA NSK-produkter er garanteret mod fabrikationsfejl og materialedefekter. NSK forbeholder sig retten til at analysere og fastslå årsagen til ethvert problem. Garantien ugyldiggøres, hvis produktet ikke anvendes korrekt eller til det tilsigtede formål, eller hvis ukvalificeret personale har pillet ved det, eller hvis det har ikke-NSK-dele monteret. Reservedele kan fås syv år efter, at fremstilling af modellen er ophørt.
ZH NSK 產品對生產製造的瑕疵或零件缺陷提供完整保固。對於任何故障的原因，NSK 保留分析和判定的權利。未正確或未依指定用途使用本產品，由不合格人員操作使用，或換裝非 NSK 原廠零件，皆會導致保固失效。機型停產後七年內，仍會持續供應替換零件。
NL NSK-producten beschikken over een garantie voor fabricagefouten en gebreken in materialen. NSK behoudt zich het recht voor om de oorzaak van een probleem te analyseren en te bepalen. De garantie wordt nietig verklaard wanneer het product niet correct gebruikt werd voor beoogde doeleinden of wanneer het gemanipuleerd werd door ongekwalificeerd personeel of wanneer er onderdelen geïnstalleerd werden die niet van NSK afkomstig zijn. Vervangingsonderdelen zijn beschikbaar tot zeven jaar na de stopzetting van het model.
PL Produkty NSK objęte są gwarancją na wady materiałowe i konstrukcyjne. NSK zastrzega sobie prawo przeanalizowania każdego przypadku i określenia przyczyny problemu. Gwarancja ulega unieważnieniu, jeśli produkt był wykorzystywany niewłaściwie lub niezgodnie z przeznaczeniem, był obsługiwany przez niewykwalifikowany personel lub zamontowano w nim części marki innej niż NSK. Części zamienne dostępne są przez siedem lat od zaprzestania produkcji modelu.
TR NSK ürünleri, üretim hatalarına ve malzeme kusurlarına karşı garanti altına alınmıştır. NSK, tüm problemlerin nedenini analiz etme ve belirleme hakkını saklı tutar. Ürün doğru bir şekilde veya kullanım amacına uygun olarak kullanılmadığında ya da uzman olmayan personel tarafından kurcalandığında veya NSK parçalarının haricinde parça takıldığında garanti geçersiz kalır. Yedek parçalar, model üretiminin sonra ermesinden sonra yedi yıl süreyle temin edilebilir.
FI NSK-tuotteiden takuu kattaa valmistus- ja materiaalivirheet. NSK pidättää oikeuden tutkia ja määrittää ongelmaan johtaneet syyt. Takuu raukeaa, jos tuotetta on käytetty virheellisesti tai vastoin käyttötarkoitusta tai se on vahingoittunut epäpätevän henkilöstön käytöstä tai siihen on asennettu muita kuin NSK:n osia. Varaosia on saatavilla seitsemän vuoden ajan mallin lopettamisesta.

i

Model	Contra-angle	Straight	Light	Connection	Max. (min⁻¹)	Gear ratio	Bur	Min. / Min. (mm)	Max. (mm)	Max. (mm)	Max. Torque (N・cm)
Z-SG45L	✔		✔	ISO 3964 (EN ISO 3964) Max. 40,000 min⁻¹	120,000	1:3 Increasing	ISO 1797 Type3 ø1.59 - 1.60mm Standard FG Bur	11.6	25	ø2.0	-
Z-SG45	✔										
nanoSG20LS	✔		✔		2,000	20:1 Reduction	ISO 1797 Type1 ø2.334 - 2.35mm Surgical Bur/Drill	11.6	36	ø4.7	80
X-SG20L	✔		✔		2,000	20:1 Reduction	ISO 1797 Type1 ø2.334 - 2.35mm Surgical Bur/Drill	11.6	36	ø4.7	80
X-SG20ML	✔		✔					11.2			
X-SG25L	✔		✔		40,000	1:1 Direct Drive	ISO 1797 Type1 ø2.334 - 2.35mm CA Bur	11.6	22.5	ø4.0	-
X-SG65L		✔	✔				ISO 1797 Type1 ø2.334 - 2.35mm CA Bur ISO 1797 Type2 ø2.334 - 2.35mm HP Bur	11.5 (CA Bur) 29.5 (HP Bur)	22.5 (CA Bur) 44.5 (HP Bur)		
X-SG65		✔									
X-SG93L	✔		✔		120,000	1:3 Increasing	ISO 1797 Type3 ø1.59 - 1.60mm Standard FG Bur	11.6	25	ø2.0	
X-SG93	✔										
SG20	✔				2,000	20:1 Reduction	ISO 1797 Type1 ø2.334 - 2.35mm Surgical Bur/Drill	11.6	36	ø4.7	80
SG20M	✔							11.2			

Model	Light	Internal and External / External	Operating environment	Storage / transport environment
Z-SG45L	Glass Rod	External	10°C – 35°C; 30% – 75%	-10°C – 50°C; 10% – 85%; 500hPa – 1,060hPa
Z-SG45	-			
nanoSG20LS	Glass Rod	Internal and External		
X-SG20L	Glass Rod	Internal and External		
X-SG20ML				
X-SG25L		External		
X-SG65L				
X-SG65	-			
X-SG93L	Glass Rod			
X-SG93	-			
SG20	-	Internal and External		
SG20M				

Model	Accessory 1	Accessory 2	Accessory 3	Accessory 4	Accessory 5	Accessory 6
Z-SG45L	✔	✔				
Z-SG45	✔	✔				
nanoSG20LS	✔		✔	✔	✔	
X-SG20L	✔		✔	✔	✔	
X-SG20ML	✔				✔	
X-SG25L	✔				✔	
X-SG65L	✔					✔
X-SG65	✔					✔
X-SG93L	✔					
X-SG93	✔					
SG20	✔		✔	✔	✔	
SG20M	✔				✔	

WARNING

EN WARNING: Hazard that could result in serious injury or damage to the device if the safety instructions are not correctly followed.
DE ACHTUNG: Risiko, das zu schweren Verletzungen oder Schäden am Gerät führen kann, wenn die Sicherheitshinweise nicht beachtet werden.
FR AVERTISSEMENT:Le non-respect des instructions de sécurité risque de provoquer des blessures graves ou d'endommager l'appareil.
ES ATENCIÓN: En caso de que no se respeten las instrucciones de seguridad, existe el peligro de provocar serios daños personales o daños al dispositivo.
IT AVVERTENZA: Illustra i casi in cui, se le istruzioni di sicurezza non vengono seguite, possono verificarsi gravi lesioni alle persone o danni al dispositivo.
PT ATENÇÃO: Um perigo que pode causar lesões pessoais ou danos graves no instrumento se as instruções de segurança não forem cumpridas.
RU ПРЕДУПРЕЖДЕНИЕ Несоблюдение данных мер предосторожности может привести к получению телесных повреждений или повреждению прибора.
RO AVERTISMENT: Pericol care ar putea rezulta în vătămări sau daune grave la dispozitiv dacă instrucțiunile de siguranță nu sunt urmate în mod corect.
CS VAROVÁNÍ: Nebezpečí, které by v případě nedodržení bezpečnostních pokynů mohlo vést k vážnému zranění nebo poškození zařízení.
BG ПРЕДУПРЕЖДЕНИЕ: Опасност, която може да доведе до сериозно нараняване или повреда на изделието, ако инструкциите за безопасност не се спазени точно.
EL ΠΡΟΕΙΔΟΠΟΙΗΣΗ: Κίνδυνος που θα μπορούσε να οδηγήσει σε σοβαρό τραυματισμό ή βλάβη της συσκευής αν δεν ακολουθηθούν σωστά οι οδηγίες ασφαλείας.
SK VAROVANIE: Nesprávne dodržiavanie bezpečnostných pokynov by mohlo viesť k závažnému poraneniu osôb alebo poškodeniu zariadenia.
HU FIGYELMEZTETÉS: Veszély, amely súlyos sérülést vagy a készülék károsodását eredményezheti, ha a biztonsági utasítások nincsenek pontosan betartva.
SL OPOZORILO: Nevarnost, ki lahko vodi do resnih telesnih poškodb ali materialne škode naprave, če niso pravilno upoštevana varnostna navodila.
HR UPOZORENJE: Opasnost koja može prouzročiti ozbiljnu ozljedu ili oštećenje uređaja ako se sigurnosne upute ne poštuju.
SV VARNING! Fara som kan leda till allvarlig personskada eller skada på enheten om säkerhetsanvisningarna inte efterföljs på rätt sätt.
DA ADVARSEL: Fare, der kan medføre alvorlig personskade eller beskadigelse på enheden, hvis sikkerhedsvejledningen ikke følges korrekt.
ZH 警告：如果沒有正確遵守安全指示，可能會導致嚴重的人身傷害或機器設備的損壞。
NL WAARSCHUWING: Gevaar dat kan leiden tot ernstige letsels of schade aan het toestel wanneer de veiligheidsvoorschriften niet correct gevolgd worden.
PL OSTRZEŻENIE: W przypadku niestosowania się do wskazówek bezpieczeństwa istnieje ryzyko powstania poważnych obrażeń lub uszkodzeń sprzętu.
TR UYARI: Güvenlik talimatlarına doğru şekilde uyulmaması durumunda ciddi yaralanma veya hasara neden olabilecek tehlike.
FI VAROITUS: turvallisuusohjeiden noudattamatta jättäminen voi johtaa vakavaan vammaan tai laitteen vaurioitumiseen.

CAUTION

EN CAUTION: Hazard that could result in light or moderate injury or damage to the device if the safety instructions are not correctly followed.
DE VORSICHT: Ein mögliches Risiko, das zu leichten bis mittleren Personen- oder Sachschäden führen kann, wenn die Sicherheitshinweise nicht beachtet werden.
FR ATTENTION: Le non-respect des instructions de sécurité risque de provoquer des blessures légères ou d'endommager l'appareil.
ES CUIDADO: En caso de que no se respeten las instrucciones de seguridad, existe el peligro de poder provocar pequeños o moderados daños personales o daños en el dispositivo.
IT ATTENZIONE: Illustra i casi in cui, se le istruzioni di sicurezza non vengono seguite, possono verificarsi lievi o modeste lesioni alle persone o danni al dispositivo.
PT CUIDADO: Um perigo que pode causar lesões pessoais ou danos ligeiros ou moderados no instrumento se as instruções de segurança não forem cumpridas.
RU ПРЕДОСТЕРЕЖЕНИЕ Несоблюдение данных мер может привести к получению травм легкой и средней степени тяжести или повреждению прибора.
RO ATENȚIE: Pericol care ar putea rezulta în vătămări sau daune ușoare sau moderate la dispozitiv dacă instrucțiunile de siguranță nu sunt urmate în mod corect.
CS UPOZORNĚNÍ: Nebezpečí, které by v případě nedodržení bezpečnostních pokynů mohlo vést k lehkému až střednímu zranění nebo poškození zařízení.
BG ВНИМАНИЕ: Опасност, която може да доведе до леко или средно нараняване или повреда на изделието, ако инструкциите за безопасност не се спазени точно.
EL ΠΡΟΣΟΧΗ: Κίνδυνος που θα μπορούσε να οδηγήσει σε ελαφρού ή μέτριου τραυματισμό ή βλάβη της συσκευής αν δεν ακολουθηθούν σωστά οι οδηγίες ασφαλείας.
SK UPOZORNENIE: Nesprávne dodržiavanie bezpečnostných pokynov by mohlo viesť k menšiemu až stredne závažnému poraneniu osôb alebo poškodeniu zariadenia.
HU VIGYÁZAT: Veszély, amely enyhe vagy mérsékelt sérülést vagy a készülék károsodását eredményezheti, ha a biztonsági utasítások nincsenek pontosan betartva.
SL PREVIDNO: Nevarnost, ki lahko vodi do lažjih ali zmernih telesnih poškodb ali materialne škode naprave, če niso pravilno upoštevana varnostna navodila.
HR OPREZ: Opasnost koja može prouzročiti laganu ili umjerenu ozljedu ili oštećenje uređaja ako se sigurnosne upute ne poštuju.
SV FÖRSIKTIGHET! Fara som kan leda till lindrig eller måttlig personskada eller skada på enheten om säkerhetsanvisningarna inte efterföljs på rätt sätt.
DA FORSIGTIG: Fare, der kan medføre let eller moderat personskade eller beskadigelse på enheden, hvis sikkerhedsvejledningen ikke følges korrekt.
ZH 注意：如果沒有正確遵守安全指示，可能會導致輕度或中度的人身傷害或機器設備的損壞。
NL OPGELET: Gevaar dat kan leiden tot lichte of matige letsels of schade aan het toestel wanneer de veiligheidsvoorschriften niet correct gevolgd worden.
PL UWAGA: W przypadku niestosowania się do wskazówek bezpieczeństwa istnieje ryzyko powstania lekkich lub umiarkowanych obrażeń lub uszkodzeń sprzętu.
TR DİKKAT: Güvenlik talimatlarına doğru şekilde uyulmaması durumunda hafif veya orta dereceli yaralanma veya hasara neden olabilecek tehlike.
FI HUOMIO: turvallisuusohjeiden noudattamatta jättäminen voi johtaa lievään tai kohtalaiseen vammaan tai laitteen vaurioitumiseen.

EN GS1 DataMatrix for Unique Device Identifier.
DE GS1 DataMatrix für Unique Device Identifier. (UDI-Produktkennzeichnungssystem).
FR Le code DataMatrix de GS1 est un dispositif unique d'identification.
ES GS1 DataMatrix identificador exclusivo de dispositivo.
IT Datamatrix GS1 per l'identificazione unica del dispositivo.
PT GS1 DataMatrix identificador exclusivo do dispositivo.
RU Уникальный идентификатор прибора в виде матрицы данных GS1.
RO Matrice de date GS1 pentru identificator de dispozitiv unic.
CS GS1 DataMatrix pro jedinečný identifikátor zařízení.
BG GS1 DataMatrix за уникален идентификатор на изделия.
EL GS1 Μήτρα δεδομένων για τον Μοναδικό αναγνωριστικό αριθμό της συσκευής.
SK GS1 DataMatrix jedinečný identifikátor zariadenia.
HU GS1 DataMatrix az egyedi eszközazonosítóhoz.
SL GS1 DataMatrix za edinstveni identifikator naprave.
HR GS1 DataMatrix za jedinstveni identifikator uređaja.
SV GS1 Datamatris över unika enhetskännetecken.
DA GS1 Datamatrice for unik enhedsidentifikator.
ZH 使用 GS1 DataMatrix 二維條碼作為機器的專一辨識碼。
NL GS1 DataMatrix voor Unieke Identificatie van het Toestel.
PL GS1 DataMatrix - unikalna identyfikacja urządzenia.
TR Özgün Cihaz Tanımlayıcı GS1 Karekodu.
FI GS1 DataMatrix yksilölliselle laitetunnisteelle.

EN Prohibited / Process NOT permitted / Wrong
DE Verboten / Vorgang NICHT zulässig / Falsch
FR Interdit / Processus NON autorisé / Incorrect
ES Prohibido / Proceso NO permitido / Incorrecto
IT Proibito / Procedimento NON consentito / Errato
PT Proibido / Processo NÃO permitido / Errado
RU Запрещено / Процесс НЕ разрешен / Ошибка
RO Interzis / Proces NEPERMIS / Greșit
CS Zakázáno / Proces NENÍ povolen / Nesprávné
BG Забранено / Процесът НЕ е разрешен / Грешно
EL Απαγορεύεται / ΔΕΝ επιτρέπεται η επεξεργασία / Σφάλμα
SK Zakázané / Proces NIE JE povolený / Nesprávne
HU Tiltott / Folyamat NEM engedélyezett / Rossz
SL Prepovedano / Proces NI dovoljen / Napačno
HR Zabranjeno / Proces NIJE dopušten / Pogrešno
SV Förbjudet / åtgärden är INTE tillåten / felaktigt
DA Forbudt / process IKKE tilladt / forkert
ZH 禁止 / 程序不被允許 / 錯誤
NL Verboden / Proces NIET toegestaan / Fout
PL Działanie niedozwolone / Działanie ZABRONIONE / Nieprawidłowo
TR Yasak / İşlem YAPILAMAZ / Yanlış
FI Kielletty / toiminto EI sallittu / väärin

EN Do the step / Process permitted / Correct
DE Führen Sie den Schritt aus / Vorgang zulässig / Korrekt
FR Procédez / Processus autorisé / Correct
ES Proceda / Proceso permitido / Correcto
IT Eseguire il passaggio / Procedimento consentito / Corretto
PT Efetue o passo / Processo permitido / Correto
RU Выполнить шаг / Процесс разрешен / Правильно
RO Efectuați pasul / Proces permis / Corect
CS Proveďte krok / Proces je povolen / Správné
BG Изпълнете стъпката / Процесът е разрешен / Правилно
EL Κάντε το βήμα / Επιτρέπεται η επεξεργασία / Σωστό
SK Vykonajte krok / Proces je povolený / Správne
HU Hajtsa végre a lépést / Folyamat engedélyezve / Helyes
SL Izvedite korak / Dovoljeni proces / Pravilno
HR Provedite korak / Proces je dopušten / Ispravno
SV Utför steget / åtgärden är tillåten / korrekt
DA Udfør trinet / proces tilladt / rigtig
ZH 照步驟做 / 程序允許 / 正確
NL Voer de stap uit / Proces toegestaan / Correct
PL Wykonaj krok / Działanie dozwolone / Prawidłowo
TR Adımı uygulayın / İşlem yapılabilir / Doğru
FI Suorita vaihe / toiminto sallittu / oikein

EN If...(Hypothetical situation)
DE Falls… (Hypothetische Situation)
FR Si... (Situation hypothétique)
ES Si… (Situación hipotética)
IT Se... (Situazione ipotetica)
PT Se… (Situação hipotética)
RU Если… (гипотетическая ситуация)
RO Dacă… (Situație ipotetică)
CS Pokud… (hypotetická situace)
BG Ако… (Хипотетична ситуация)
EL Αν… (Υποθετική κατάσταση)
SK Ak... (hypotetická situácia)
HU Ha… (Hipotetikus a helyzet)
SL Če … (hipotetična situacija)
HR Ako... (hipotetska situacija)
SV Om … (hypotetisk situation)
DA Hvis … (hypotetisk situation)
ZH 如果⋯（假設狀況）
NL Als... (Hypothetische situatie)
PL Jeśli… (Sytuacja hipotetyczna)
TR Eğer… (Varsayımlı durum)
FI Jos… (hypoteettinen tilanne)

EN Call for maintenance
DE Wartungsanforderung
FR Appel pour l'entretien
ES Contacte para mantenimiento
IT Contattare il servizio di manutenzione
PT Contacte para manutenção
RU Вызов техобслуживания
RO Apelați serviciul de întreținere
CS Potřeba údržby
BG Заявете техническо обслужване
EL Καλέστε για συντήρηση
SK Výzva na údržbu
HU Karbantartás kérése
SL Pokličite vzdrževalni oddelek
HR Pozovite radi održavanja
SV Ring för underhåll
DA Ring for vedligeholdelse
ZH 聯絡維修人員。
NL Vraag voor onderhoud
PL Wezwij serwis
TR Bakım için arayın
FI Kutsu huoltopalvelu

EN Do not use any object with a sharp edge.
DE Verwenden Sie keine scharfkantigen Gegenstände.
FR N'utilisez aucun objet à bord coupant.
ES No utilice ningún objeto afilado.
IT Non utilizzare oggetti appuntiti.
PT Não utilize um objeto com uma extremidade afiada.
RU Не применять никаких предметов с острыми краями.
RO Nu utilizați niciun obiect cu o margine ascuțită.
CS Nepoužívejte žádné předměty s ostrými hranami.
BG Не използвайте никакви предмети с остри ръбове.
EL Μην χρησιμοποιείτε κανένα αντικείμενο με αιχμηρό άκρο.
SK Nepoužívajte predmety s ostrými okrajmi.
HU Ne használjon éles szélű tárgyakat.
SL Ne uporabljajte predmetov z ostrim robom.
HR Nemojte koristiti predmete s oštrim rubom.
SV Föremål med vassa kanter får inte användas.
DA Brug ikke nogen genstande med en skarp kant.
ZH 不可使用尖銳物品碰觸。
NL Gebruik geen objecten met scherpe randen.
PL Nie używaj przedmiotów z ostrymi krawędziami.
TR Keskin kenarlı nesne kullanmayın.
FI Älä käytä mitään teräväreunaista esinettä.

EN Drinkable tap water
DE Trinkbares Leitungswasser
FR Eau potable du robinet
ES Agua potable
IT Acqua corrente potabile
PT Água potável
RU Питьевая вода
RO Apă potabilă de robinet
CS Pitná voda z kohoutku
BG Питейна течаща вода
EL Πόσιμο νερό βρύσης
SK Pitná voda z vodovodu
HU Iható csapvíz
SL Pitna vodovodna voda
HR Pitka voda iz slavine
SV Drickbart kranvatten
DA Drikkevand
ZH 可飲用水。
NL Drinkbaar kraantjeswater
PL Woda pitna z kranu
TR İçilebilir musluk suyu
FI Juomakelpoista vesijohtovettä

EN Move in the direction indicated.
DE Bewegen Sie in die angegebene Richtung.
FR Déplacez dans la direction indiquée.
ES Muévase en la dirección indicada.
IT Spostati secondo la direzione indicata.
PT Mova na direção indicada.
RU Переместить в указанном направлении.
RO Deplasare în direcția indicată.
CS Přemístěte ve vyznačeném směru.
BG Преместете в указаната посока.
EL Μετακινηθείτε προς την κατεύθυνση που υποδεικνύεται.
SK Posuňte naznačeným smerom.
HU Mozgassa a jelzett irányba.
SL Premaknite v prikazani smeri.
HR Pomaknite u naznačenom smjeru.
SV Förflytta i angiven riktning.
DA Flyt i den anviste retning.
ZH 依照指示方向轉動。
NL Beweeg in de aangegeven richting.
PL Przesuń we wskazanym kierunku do momentu zatrzymania.
TR Belirtilen yönde hareket ettirin.
FI Liikuta merkittyyn suuntaan.

EN Move fully to the stop, in the direction indicated.
DE In die angegebene Richtung vollständig auf Stopp bewegen.
FR Déplacez entièrement jusqu'à l'arrêt, dans la direction indiquée.
ES Muévase completamente hasta el tope, en la dirección indicada.
IT Procedi fino allo stop, secondo la direzione indicata.
PT Mova por completo até ao batente, na direção indicada.
RU Переместить полностью до упора в указанном направлении.
RO Deplasare completă către oprire, în direcția indicată.
CS Přesuňte úplně na doraz ve vyznačeném směru.
BG Преместете до пълно спиране в указаната посока.
EL Μετακίνηση σε πλήρη διακοπή, προς την κατεύθυνση που υποδεικνύεται.
SK Posuňte úplne naznačeným smerom až do zastavenia.
HU Mozgassa ütközésig a jelzett irányba.
SL Premaknite se vse do zaustavitve, v prikazani smeri.
HR Pomaknite potpuno do graničnika u naznačenom smjeru.
SV Förflytta i angiven riktning tills fullständigt stopp nås.
DA Flyt helt til stopperen, i den anviste retning.
ZH 依照指示方向轉動，直到停止不動。
NL Beweeg volledig tot aan de stop, in de aangegeven richting.
PL Przesuń we wskazanym kierunku do momentu zatrzymania.
TR Belirtilen yönde tamamen durana kadar hareket ettirin.
FI Liikuta merkittyyn suuntaan pysäytykseen asti.

EN Listen (Clicking sound)
DE Hören (Klickgeräusch)
FR Écouter (Cliquetis)
ES Oír (Sonido de clic)
IT Ascoltare (Ticchettio)
PT Ouvir (Estalidos)
RU Слушать (Щелкающий звук)
RO Ascultа (Sunet de clic)
CS Poslouchat (Zvuk klikání)
BG Слушам (Щракващ звук)
EL Ακούω (Ήχος κλικ)
SK Počúvať (Zvuk cvaknutia)
HU Hallgat (Kattanó hang)
SL Poslušati (Tleskanje)
HR Slušati (Kliktanje)
SV Lyssna (Klickljud)
DA Lytte (Klikkende lyd)
ZH 聽（卡嗒聲音）
NL Luisteren (Klikgeluid)
PL Słuchać (Kliknięcie)
TR Dinlemek (Kliknęcie)
FI Kuunnella (Napsahtava ääni)

EN Blowing off with compressed air
DE Mit Druckluft abblasen
FR Séchage à l'air comprimé
ES Secado con aire comprimido
IT Raffreddamento ad aria compressa
PT Ventilação com ar comprimido
RU Сдувание сжатым воздухом
RO Suflare cu aer comprimat
CS Ofukování stlačeným vzduchem
BG Продухване с въздух под налягане
EL Εκτόνωση με πεπιεσμένο αέρα
SK Vyfukovanie stlačeným vzduchom
HU Lefúvás sűrített levegővel
SL Izpihovanje s stisnjenim zrakom
HR Otpuhivanje komprimiranim zrakom
SV Blåsning med tryckluft
DA Udblæs med komprimeret luft
ZH 用壓縮空氣吹掉
NL Afblazen met perslucht
PL Wydmuchiwanie przy użyciu sprężonego powietrza
TR Basınçlı havayla temizleyin
FI Poistaa paineilmalla

EN Caution, hot surface
DE Vorsicht, heiße Oberfläche
FR Attention, surface chaude
ES Precaución, superficie caliente
IT Attenzione, superficie calda
PT Cuidado, superfície quente
RU Внимание: горячая поверхность
RO Atenție, suprafață fierbinte
CS Pozor, horký povrch
BG Внимание, гореща повърхност
EL Προσοχή, καυτή επιφάνεια
SK Pozor, horúci povrch
HU Vigyázat, forró felület
SL Svarilo, vroča površina
HR Oprez, vruća površina
SV Försiktighet, varm yta
DA Forsigtig, varm overflade
ZH 注意！表面高溫。
NL Opgelet, heet oppervlak
PL Ostrożnie, gorąca powierzchnia
TR Dikkat, sıcak yüzey
FI Varoitus kuumasta pinnasta

EN State of being fixed.
DE Fixierungszustand.
FR État d'être fixé.
ES Estado cerrado.
IT L'essere fissato.
PT Estado fixo.
RU Состояние фиксации.
RO Stare blocată.
CS Stav uzamčení.
BG Фиксирано състояние.
EL Σε κατάσταση σταθεροποίησης.
SK Stav uzamknutia.
HU Rögzített állapot.
SL Fiksirano stanje.
HR Fiksirano stanje.
SV Fast tillstånd.
DA Er i gang med at blive udbedret.
ZH 在維修狀態。
NL Status van vastzetten.
PL Umocowany.
TR Sabitlenme durumu.
FI Vahvistettu tila.

EN Temperature
DE Temperaturbegrenzung
FR Limite de température
ES Límites de temperatura
IT limiti temperatura
PT Limitação de temperatura
RU Температура
RO Temperatura
CS Teplota
BG Температура
EL Θερμοκρασία
SK Teplota
HU Hőmérséklet
SL Temperatura
HR Temperatura
SV Temperatur
DA Temperatur
ZH 溫度
NL Temperatuur
PL Temperatura
TR Sıcaklık
FI Lämpötila

EN The instrument can be used with a washer-disinfector for thermal disinfection.
DE Das Instrument kann mit einem Reinigungs-Desinfektionsgerät für Thermodesinfektion verwendet werden.
FR L' instrument peut être utilisé avec un laveur-désinfecteur pour désinfection thermique.
ES Puede utilizarse una lavadora-desinfectadora para la desinfección térmica del instrumento.
IT Lo strumento può essere usato con una lavadisinfettatrice per disinfezione termica.
PT Pode utilizar uma máquina de lavagem e desinfeção térmica para desinfeção do instrumento.
RU Данное устройство может использоваться вместе с промывателем-дезинфектором для термической дезинфекции.
RO Instrumentul poate fi utilizat împreună cu un aparat de spălare-dezinfecție pentru dezinfecție termică.
CS Tepelnou dezinfekci nástroje lze provádět v mycím – dezinfekčním zařízení.
BG Инструментът може да бъде използван с миещо-дезинфекцираща машина за термична дезинфекция.
EL Το όργανο μπορεί να χρησιμοποιηθεί με κάποια μηχανή πλύσης-απολυμαντήρα για θερμική απολύμανση.
SK Nástroj sa môže používať s dezinfekčnou umývačkou na tepelnú dezinfekciu.
HU A berendezés használható hőfertőtlenítésre alkalmas mosó-fertőtlenítővel.
SL Instrument se lahko uporabi skupaj z pralnim in razkuževalnim strojem za toplotno razkuževanje.
HR Instrument se može koristiti s peračem-dezinfektorom za toplinsku dezinfekciju.
SV En disk- och spoldesinfektor kan användas för värmedesinfektion av instrumentet.
DA Instrumentet kan bruges med en vaske-desinfektionsmaskine til termisk desinfektion.
ZH 器械可使用清洗消毒器用於熱消毒。
NL Het instrument kan gebruikt worden met een reinigings- en desinfectietoestel voor thermische desinfectie.
PL Przyrząd można czyścić/dezynfekować termicznie w myjni-dezynfektorze.
TR Alet, termal dezenfeksiyon için yıkamalı bir dezenfeksiyon cihazıyla kullanılabilir.
FI Väline voidaan lämpödesinfioida puhdistus- ja desinfiointiautomaatilla.

EN Medical Device
DE Medizinprodukt
FR Dispositif médical
ES Producto sanitario
IT Dispositivo medico
PT Dispositivo médico
RU Медицинское изделие
RO Dispozitiv medical
CS Zdravotnický prostředek
BG Медицинско изделие
EL Ιατροτεχνολογικό προϊόν
SK Zdravotnícka pomôcka
HU Orvostechnikai eszköz
SL Medicinski pripomoček
HR Medicinski proizvod
SV Medicinteknisk produkt
DA Medicinsk udstyr
ZH 醫療器材
NL Medisch hulpmiddel
PL Wyrób medyczny
TR Tıbbi cihaz
FI Lääkinnällinen laite

EN Specifications
DE Technische Daten
FR Caractéristiques
ES Especificaciones técnicas
IT Specifiche tecniche
PT Especificações Técnicas
RU ТЕХНИЧЕСКИЕ ХАРАКТЕРИСТИКИ
RO Specificații
CS Specifikace
BG Спецификации
EL Προδιαγραφές
SK Špecifikácie
HU Specifikációk
SL Tehnični podatki
HR Specifikacije
SV Specifikationer
DA Specifikationer
ZH 規格
NL Specificaties
PL Dane techniczne
TR Özellikler
FI Tekniset tiedot